MINERALGUSS-WANNEN

MINERAL CAST BATHTUBS
BAIGNOIRES EN FONTE MINÉRAL
BADKUIPEN VAN MINERAAL GIETMATERIAAL
BAÑERAS MINERALES
VASCHE DA BAGNO IN RESINA MINERALE
ВАННЫ ИЗ МИНЕРАЛЬНОГО ЛИТЬЯ

M1001

MONTAGE- UND BEDIENUNGSANLEITUNG

FITTING INSTRUCTIONS AND OPERATING MANUAL
MANUEL DE MONTAGE ET D'UTILISATION
MONTAGE- EN BEDIENINGSHANDLEIDING
ISTRUZIONI PER L'USO E IL MONTAGGIO
РУКОВОДСТВО ПО МОНТАЖУ И ЭКСПЛУАТАЦИИ

burgbad GmbH, Grafenberg,
Morsbacher Str. 15, D-91171 Greding
T +49 (0) 84 63-901-0
info@burgbad.com, www.burgbad.com

BALTIC STATES
Arunas Jazukevicius
P.d. 290
LT-44004 Kaunas
Mobil: 00370/68630313

BELGIUM
burg belux bvba
Brugsesteenweg 238
B-8800 Roeselare
T: 0032/51/231990
F: 0032/51/229339

GREAT BRITAIN
burgbad GmbH
U.K. office
PO Box 1093
Northampton
NN2 1AX
United Kingdom
T: 0044/1604/844133
F: 0044/1604/842940

NETHERLANDS
burg belux bvba
Brugsesteenweg 238
8800 Roeselare
Belgium
Tel: 0031/26/3263240

POLAND
Jacek Kozakiewicz
Bosmanska 29
80 888 Gdansk
Mobil: 0048/502/125110

ROMANIA
Sönke Martin
S.C. Reallize Consult
75, Varful Inalt str.
013132 Bukarest
Mobil: 0040/722/654654

RUSSIA
burgbad GmbH
Grafenberg
Morsbacher Str. 15
D-91171 Greding
T: 0049/8463/901-0
F: 0040/31/8059904

SLOWAKEI
Robert Turcan
Družstevná 367/1
972 12 Nedožery - Brezany
T: 00421/46/5485589
Mobil: 00421/905318249

UKRAINE
Lesia Khelemendyk
Saksaganskogo str. 89a, of 1
01004 Kiew
tel/fax: +38(044)225-41-17
office@helena.com.ua

FRANCE
burgbad france S.A.S
Siège social: Zl Le Poirier
28210 Nogent Le Roi
T: 02 37 38 85 53
F: 02 37 51 43 94

DE MONTAGEHINWEISE

Warnung vor Gefahr bei fehlerhafter Montage! Es ist darauf zu achten, dass die Statik des Untergrundes ausreichend tragfähig/ausgelegt für das Gewicht der Wanne inkl. Füllung und Person(en) ist.
Es muss darauf geachtet werden, dass weder Versorgungsleitungen noch eine Fußbodenheizung im Bereich des Nivellierrahmens verlaufen.
Der Aufstellbereich muss entsprechend ausgespart werden. Aus Stabilitätsgründen muss der Nivellierrahmen auf den Boden gedübelt werden.
An allen acht Befestigungsmöglichkeiten muss der Rahmen mit dem Boden stabil verschraubt werden. Es müssen für den Boden geeignete Dübel und Schrauben verwendet werden.

Das Montieren unserer Produkte darf nur von einem Sanitär-Fachhandwerker oder einer anderen fachkundigen Person durchgeführt werden.

Das Befestigungsmaterial (Schrauben, Dübel) bitte an die vorhanden Bodenausführung anpassen.

Benötigtes Werkzeug: Zollstock, Stift, Wasserwaage, Kreuz- und Schlitzschraubenzieher, Silikonspritze, Innensechskantschlüssel (Imbusschlüssel) 4 mm, Maulschlüssel 17 mm, Maulschlüssel 19 mm.

EN ASSEMBLY INSTRUCTIONS

Beware of hazard in case of wrong installation! It should be observed that the structural design of the subsurface is adequately dimensioned for the weight of the bathtub incl. filling and person(s).
It should be observed that neither supply lines nor floor heating is running in the area of the levelling frame. The area of installation must be recessed correspondingly. For reasons of stability, the levelling frame has to be dowelled to the floor. The frame has to be soundly screwed to the floor at all eight fastening points. Dowels and screws used must be appropriate for the floor.

Our products may only be installed by a specialist craftsman for sanitary facilities or by another competent person.

Please match the fasteners (screws, dowels) to the existing floor type.

Required tools: Foot rule, Pen, Water lever, Philips head and slotted screwdriver, Silicone syringe, Hexagon socket wrench (Allen key) 4 mm,
Jaw wrench 17 and 19 mm.

FR INSTRUCTIONS DE MONTAGE

Attention aux risques en cas de mauvais montage! Veillez à ce que la statique du sous-sol soit suffisamment dimensionnée et résistante pour porter le poids de la baignoire remplie et le poids d'une (ou plusieurs) personne(s).
Faire en sorte qu'aucun circuit d'alimentation et/ou de chauffage au sol ne passe à proximité du support de nivellement. L'emplacement prévu pour l'installation doit être contourné en conséquence. Pour des raisons de stabilité il faut fixer le support de nivellement au plancher à l'aide de chevilles. Le support doit être vissé au plancher de façon stable sur l'ensemble des huit points de fixation. Utilisez des chevilles et des vis appropriées à la structure du sol.

Le montage de nos produits ne pourra être confié qu'à un technicien spécialiste des équipements sanitaires ou à une autre personne qualifiée.

Les accessoires de fixation (vis, chevilles) doivent être appropriés aux structures de sol
respectifs.

Outils requis: Mètre pliant, Crayon, Niveau à bulle d'air, Tournevis cruciforme et pour vis à tête fendue, Pistolet à silicone, Clé à six pans creux 4 mm, Clé plate 17 et 19 mm

NL MONTAGEAANWIJZINGEN

Waarschuwing voor gevaar bij foutieve montage! Er dient op gelet te worden dat de statica van de ondergrond voldoende stabiel/berekent op het gewicht van de badkuip, vulling en perso(o)n(en) inbegrepen, is.
Er moet op gelet worden dat noch aanvoerleidingen, noch een vloerverwarmingsinstallatie in het bereik van het nivelleerframe aanwezig zijn/is. De installatiezone moet dienovereenkomstig uitgespaard worden. Omwille van de stabiliteit moet het nivelleerframe op de vloer vastgeplugd worden. Aan al de acht bevestigingsmogelijkheden moet het raam stabiel met de grond vastgeschroefd worden. Er moeten voor de vloer geschikte pluggen en schroeven gebruikt worden.

De montage van de badkuip mag uitsluitend door vakkundig personeel uitgevoerd worden.

Gelieve het bevestigingsmateriaal (schroeven, pluggen) aan de uitvoering van de bestaande vloer aan te passen.

Benodigd gereedschap: Duimstok, Pen, Waterpas, Kruis- en sleufschroevendraaier, Siliconenspuit, Inbussleutel 4 mm, Steeksleutel 17 en 19 mm

IT ISTRUZIONE PER IL MONTAGGIO

Avviso di pericolo in caso di installazione errata! Assicurarsi che il pavimento sia adatto a sostenere il peso della vasca, incluso il peso dell'acqua e della/e persona/e.
Assicurarsi che nelle vicinanze del telaio per livellamento non siano state posate linee elettriche, tubature o riscaldamenti. La zona prevista per l'installazione deve essere lasciata libera. Per garantirne la stabilità, il telaio per livellamento deve essere fissato al pavimento con dei tasselli. Il telaio deve essere fissato saldamente al pavimento utilizzando gli otto punti di fissaggio. Utilizzare viti e tasselli adatti al tipo di materiale usato per la pavimentazione.

L'installazione della vasca deve essere eseguita esclusivamente da personale specializzato.

Il materiale di fissaggio (viti, tasselli) deve essere adatto al tipo di materiale usato per la pavimentazione.

Utensili necessari: metro pieghevole, penna, livella, cacciaviti a croce e a taglio, silicone, brugola 4 mm, chiavi fisse da 17 e 19 mm

RU ИНСТРУКЦИИ ПО МОНТАЖУ

Предупреждение об опасности при неправильном монтаже! Следует следить за тем, чтобы статика основания была рассчитана таким образом, чтобы основание было способно выдерживать вес ванны, включая наполняющую её воду и находящегося в ней человека (людей).
Следует следить за тем, чтобы в районе выравнивающей рамы не находились инженерные коммуникации или система подогрева пола.
Место для установки должно оставаться свободным. ля большей стабильности выравнивающая рама крепится к полу дюбелями.
Во всех восьми точках крепления, рама должна быть стабильно привинчена к полу. Использовать следует дюбели и винты, пригодные для конкретного типа пола.

Монтаж ванны разрешается выполнять только квалифицированному персоналу.

Крепёжный материал (винты, дюбели) просьба привести в соответствие с исполнением полов.

Необходимый инструмент: складной метр, карандаш, ватерпас, крестовая и шлицевая отвёртки, шприц с силиконом, торцовый шестигранный гаечный ключ (имбусовый ключ) на 4 мм, гаечные ключи с открытым зевом на 17 и 19 мм

MONTAGEVORBEREITUNG

PREPARATIONS FOR FITTING // PRÉPARATION DU MONTAGE // VOORBEREIDING VAN DE MONTAGE // PREPARAZIONE AL MONTAGGIO // ПОДГОТОВКА К МОНТАЖУ

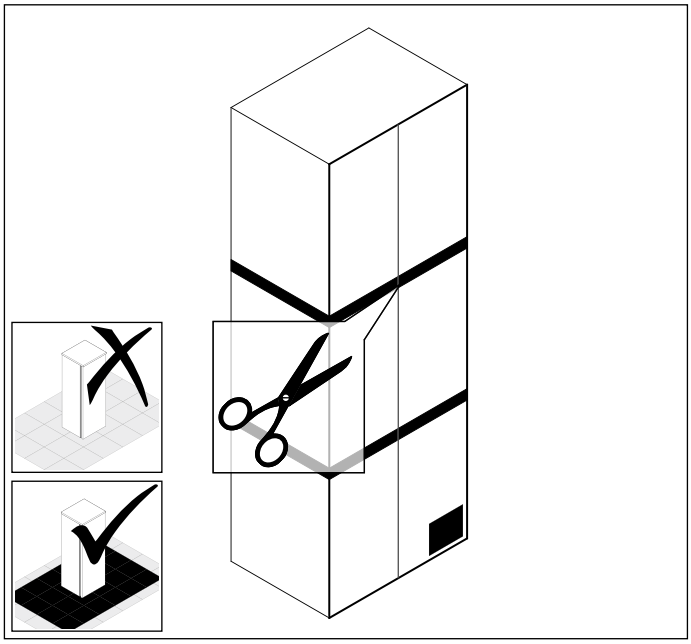

WANNE BADU I MWHI200 MWHI201 I MONTAGE FERTIGER FUSSBODEN

BATH BADU I MWHI200/201 I FINISHED FLOUR // BAIGNOIRE BADU I MWHI200/201 I SOL FINI // BAD BADU I MWHI200/201 I AFGEWERKTE VLOER // VASCA BADU I MWHI200/201 I PAVIMENTO FINITO // ВАННА BADU I MWHI200/201 I ГОТОВОГО ПОЛА

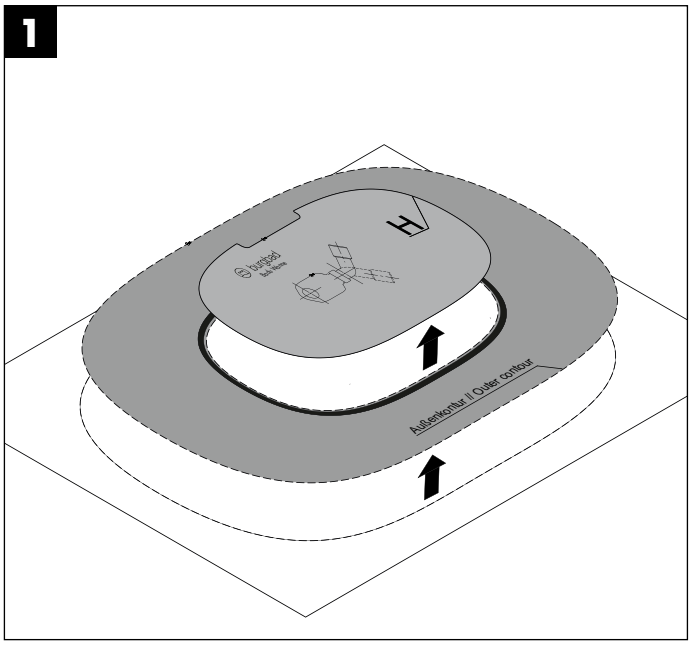

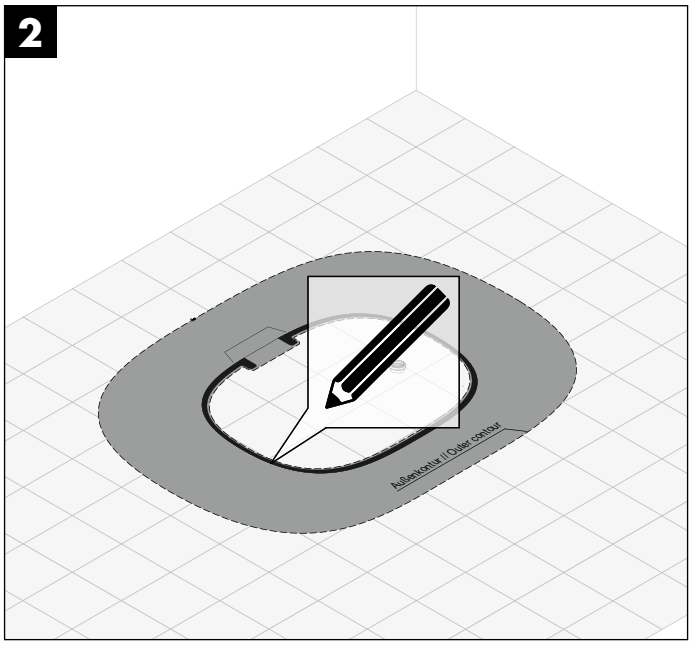

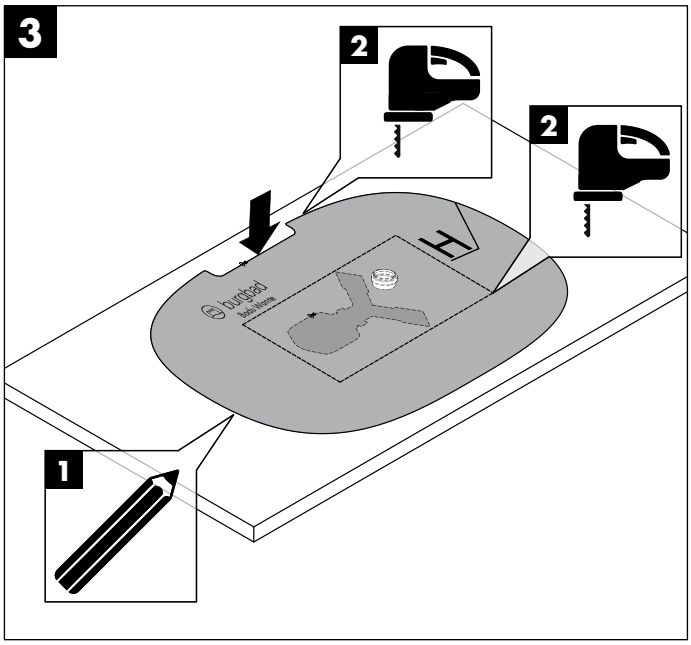

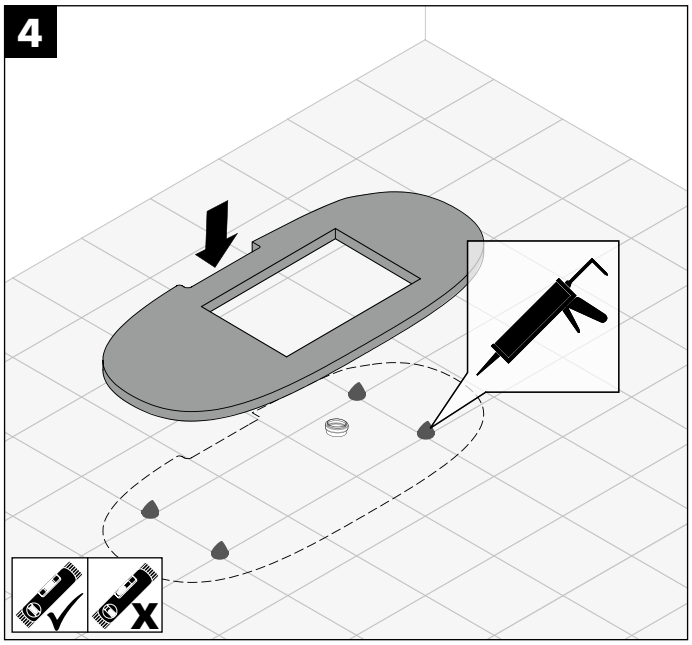

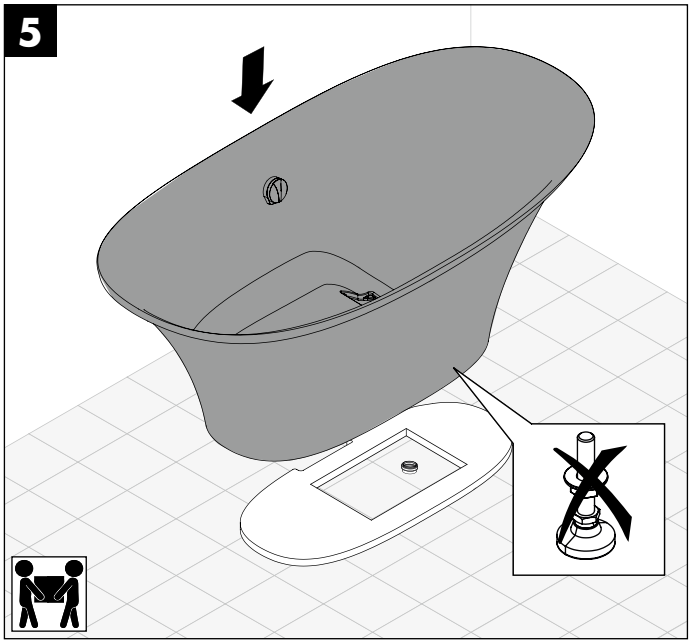

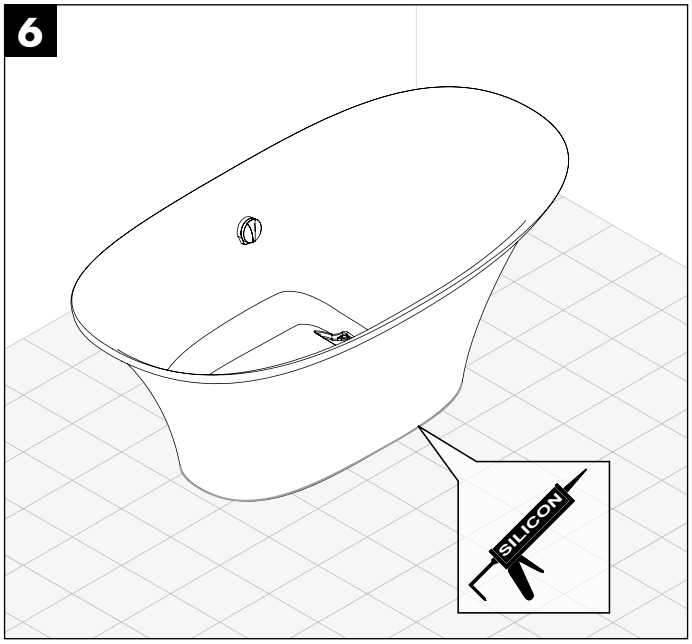

WANNE BADU I MWHI200 MWHI201 I MONTAGE ROHFUSSBODEN

BATH BADU I MWHI200/201 I UNFINISHED FLOOR // BAIGNOIRE BADU I MWHI200/201 I SOL BRUT // BAD BADU I MWHI200/201 I ONAFGEWERKTE VLOER // VASCA BADU I MWHI200/201 I PAVIMENTO GREZZO // ВАННА BADU I MWHI200/201 I НЕЗАКОНЧЕННЫЙ ПОЛ

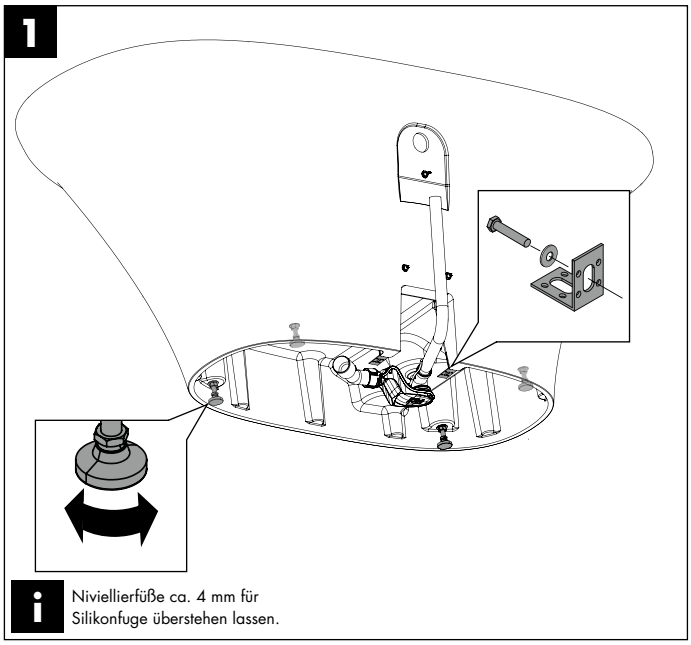

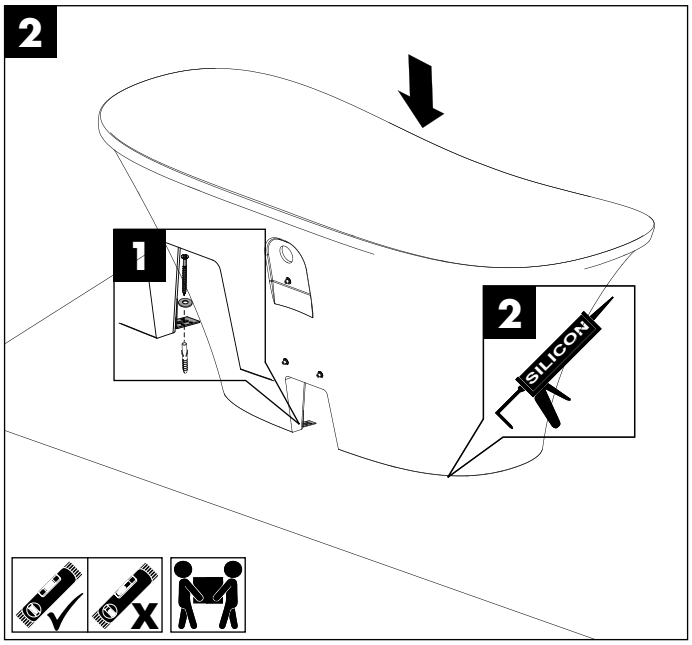

WANNE BADU I BLENDE

BATH BADU // BAIGNOIRE BADU // BAD BADU // VASCA BADU // ВАННА BADU

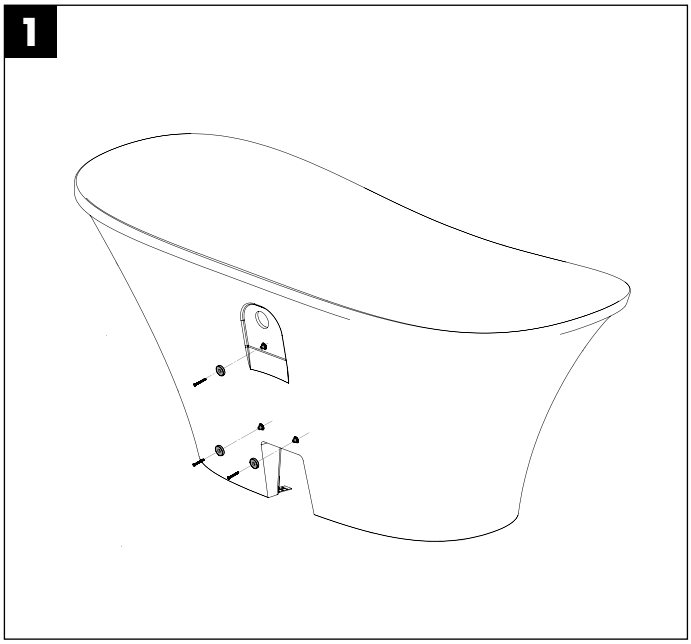

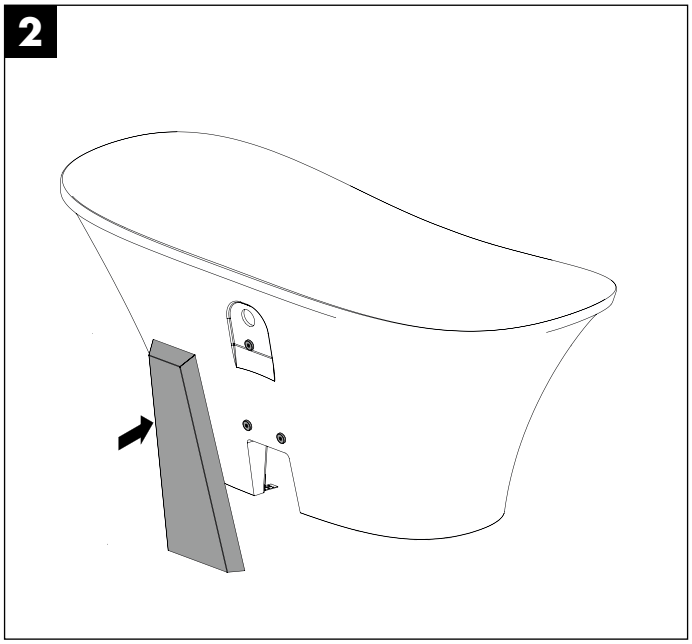

WANNE CRONO I MWAA180 MWAD190 MWAE190

BATH CRONO I MWAA180 MWAD190 MWAE190 // BAIGNOIRE CRONO I MWAA180 MWAD190 MWAE190 // BAD CRONO I MWAA180 MWAD190 MWAE190 // VASCA CRONO I MWAA180 MWAD190 MWAE190 // ВАННА CRONO I MWAA180 MWAD190 MWAE190

DE

1. Nivellierrahmen an die vorgesehene Einbaustelle der Badewanne auf den Boden stellen und an den höhenverstellbaren Füßen mittels Wasserwaage waagerecht ausrichten.
2. Ab- und Überlaufgarnitur an die Badewanne montieren.
3. Armatur auf dem Wannenrand befestigen.
4. Badewanne auf den Nivellierrahmen stellen, ausrichten und miteinander verschrauben. Ggf. wird die Badewanne mittels Wasserwaage nochmals waagerecht ausgerichtet.
5. Wasser und Abwasser anschließen.
6. Die Fuge zwischen Wanne und Wand ggf. mittels Silikon abdichten.

WANNENVERKLEIDUNG:

1. Vormontierte Verkleidungselemente aus der Verpackung nehmen und entsprechend zuordnen.
2. Magnetgegenstücke (Flacheisen mit zwei Bohrungen) an der Wanne unterhalb des Randes mit je zwei Schrauben an den Befestigungsbuchsen anschrauben.
3. Befestigungsschrauben der Edelstahl Sockelblende ca. 1/2 Umdrehungen lösen, so dass sich die Blende in den Langlöchern frei verschieben lässt.
   Achtung: Ausnahme ist die Rückseite der Wanne (unter der Armaturenbank). Zwei Distanzkästen dienen zum Ausgleich des größeren Überstandes des breiteren Wannenrandes. Zwei vorgefertigte Kästen mit der Wanne verschrauben und die Magnetgegenstücke anbringen.
4. Verkleidung mit der Nutleiste auf den Nivellierrahmen aufsetzen und oben mit den Magneten fixieren. Die Edelstahlblende passt sich durch die Langlöcher automatisch dem Boden an. Die Verkleidung durch Verschieben seitlich ausrichten.

EN

1. Place levelling frame to the provided place of installation on the floor and level it horizontally at the height-adjustable feet by means of a water level.
2. Install pop-up and overflow set to the bathtub.
3. Fix the tap on the edge of the tub.
4. Place the bathtub on the levelling frame, adjust and screw it together. Adjust the bathtub horizontally again with the water level,if necessary.
5. Connect water and waste water.
6. Seal the joint between tub and wall with silicone, if applicable.

INSTALLATION OF BATHTUB PANEL:

1. Remove pre-assembled panel elements from the package and correspondingly allocate them.
2. Screw magnetic counterparts (flat iron bar with two bores) to the tub below the edge with two screws each.
3. Loosen the fastening screws of the stainless steel plinth panel be approx. ½ rotations so that the panel can be moved freely in the long holes.
   Please note: The back side of the tub (under the tap panel) is excluded. Two spacer boxes serve for compensation of the larger overlap of the wider tub edge. Screw two ready-made boxes to the tub and attach the magnetic counterparts.
4. Attach the panel with the groove slat on the levelling frame and secure it on the top with the magnets. The stainless steel plinth panel will automatically adjust to the floor by means of the long holes. Adjust the panel laterally.

FR

1. Posez le support de nivellement au sol à l'emplacement prévu pour l'installation de la baignoire et ajustez-le en position horizontale au niveau des pieds réglables à l'aide du niveau à bulle d'air.
2. Installez le système d'écoulement et de trop-plein sur la baignoire.
3. Fixez la robinetterie sur le bord de la baignoire.
4. Poser, ajuster et visser la baignoire sur le support de nivellement. Réajustez la baignoire encore une fois en position horizontale à l'aide du niveau à bulle d'air en cas de besoin.
5. Raccorder l'arrivée et la sortie d'eau.
6. Le cas échéant, étanchéfier la jointure entre la baignoire et le mur à l'aide de silicone.

MONTAGE DE L'HABILLAGE DE LA BAIGNOIRE:

1. Sortir les éléments d'habillage pré-montés de l'emballage et les assembler.
2. Visser les contre-pièces magnétiques (fers plats avec deux perçages) en dessous du bord de la baignoire à l'aide de respectivement deux vis sur les embases de fixation.
3. Desserrer d'un demi-tour environ les vis de fixation de l'habillage du socle en inox de manière à ce que l'habillage se laisse glisser librement entre les trous allongés.
   Attention: La face arrière de la baignoire (sous le support pour la robinetterie) en est exclue. Deux caisses d'écartement servent à compenser le dépassement plus important du bord plus large de la baignoire. Visser deux caisses préfabriquées sur la baignoire et fixer les contre-pièces magnétiques.
4. Poser l'habillage avec la baguette à encoches sur le support de nivellement avant de le fixer en haut avec les aimants. L'habillage en inox s'adapte automatiquement au plancher grâce aux trous allongés. Ajuster l'habillage sur les côtés en le déplaçant.

NL

1. Nivelleerraam op de voorziene inbouwplaats van de badkuip op de vloer zetten en aan de in de hoogte verstelbare poten door middel van een waterpas horizontaal uitlijnen.
2. Af- en overloopgarnituur aan de badkuip monteren.
3. Armatuur op de rand van de badkuip bevestigen.
4. Badkuip op het nivelleerframe zetten, uitlijnen en met elkaar verbinden. Eventueel wordt de badkuip door middel van een waterpas nogmaals horizontaal uitgelijnd.
5. Water en afvoer aansluiten.
6. De voeg tussen badkuip en wand eventueel door middel van silicone afdichten.

MONTAGE BADKUIPBEKLEDING

1. Vooraf gemonteerde bekledingselementen uit de verpakking nemen en op een gepaste manier toewijzen.
2. Magneettegenhangers (platijzer met twee boringen) aan de badkuip onder de rand met telkens twee schroeven aan de bevestigingsbussen vastschroeven.
3. Bevestigingsschroeven van de roestvrij stalen sokkel afschermkap ca. ½ omwenteling losdraaien, zodat de afschermkap in de langwerpige gaten vrij verschoven kan worden.
   Opgelet: Uitzondering is de achterzijde van de badkuip (onder de armaturenbank). Twee afstandskasten dienen ter compensatie van het grotere uitstekende gedeelte van de bredere badkuiprand. Twee vooraf vervaardigde kasten met de badkuip vastschroeven en de magneettegenhangers aanbrengen.
4. Bekleding met de groefplint op het nivelleerframe zetten en bovenaan met de magneten bevestigen. De roestvrij stalen afschermkap past zich door de langwerpige gaten automatisch aan de vloer aan. De bekleding door verschuiving zijdelings uitlijnen.

WANNE CRONO I MWAA180 MWAD190 MWAE190

BATH CRONO I MWAA180 MWAD190 MWAE190 // BAIGNOIRE CRONO I MWAA180 MWAD190 MWAE190 // BAD CRONO I MWAA180 MWAD190 MWAE190 // VASCA CRONO I MWAA180 MWAD190 MWAE190 // ВАННА CRONO I MWAA180 MWAD190 MWAE190

IT

1. Posizionare il telaio per livellamento nel luogo previsto per l'installazione della vasca e livellarlo mediante i piedini regolabili e con l'ausilio della livella.
2. Collegare il sistema di scarico e troppopieno alla vasca.
3. Fissare la rubinetteria al bordo vasca.
4. Posizionare la vasca sul telaio per livellamento e allinearli, quindi collegarli con viti. Se necessario, livellare nuovamente la vasca con l'ausilio della livella.
5. Collegare gli attacchi dell'acqua e dello scarico.
6. Se necessario, chiudere con del silicone la fuga tra vasca e parete.

MONTAGGIO RIVESTIMENTO VASCA:

1. Togliere gli elementi di rivestimento premontati dalla confezione e metterli in posizione.
2. Fissare i contromagneti (barre piatte con due forature) con due viti alle boccole di fissaggio sotto il bordo della vasca.
3. Allentare di ½ giro le viti di fissaggio dello zoccolo in acciaio inossidabile, in modo che lo zoccolo possa essere spostato liberamente nei fori oblunghi. **Attenzione:** Fa eccezione la parte posteriore della vasca (sotto il bordo per la rubinetteria). Due cassette distanziatrici compensano la sporgenza più ampia del bordo vasca più largo. Fissare le cassette premontate con le viti alla vasca e ad esse i contromagneti.
4. Inserire il rivestimento con il listello con scanalatura sul telaio per livellamento e fissarlo sopra con i magneti. Lo zoccolo in acciaio inossidabile si adatta automaticamente al pavimento grazie ai fori oblunghi. Portare il rivestimento in posizione spostandolo lateralmente.

RUS

1. Поставить выравнивающую раму на пол в месте, предусмотренном для установки ванны, и, контролируя ватерпасом, выровнить по горизонтали при помощи регулируемых по высоте ножек.
2. Смонтировать на ванну сточно-переливную арматуру.
3. Закрепить арматуру на краю ванны.
4. Ванну установить на выравнивающей раме, выровнить и привинтить. При необходимости ванна ещё раз выравнивается при помощи ватрпаса.
5. Присоединить подачу воды и слив.
6. При необходимости загерметизировать силиконом стык между ванной и стеной.

МОНТАЖ ОБЛИЦОВКИ ВАННЫ:

1. Извлечь из упаковки заранее собранные облицовочные элементы и расположить нужным образом.
2. Привинтить магнитные элементы (стальные пластинки с двумя отверстиями) к ванне под её краем – каждый двумя винтами к крепёжным втулкам.
3. Ослабить крепёжные винты декоративной планки из нержавеющей стали примерно на пол-оборота, чтобы декоративная планка свободно двигалась в прорезях. ВНИМАНИЕ: Исключение составляет обратная сторона ванны (под арматурной панелью). Два распорных короба служат для компенсации выступания более широкого края ванны. Привинтить два заранее собранных короба к ванне и установить магнитные элементы.
4. Посадить облицовку пазовой рейкой на выравнивающую раму и зафиксировать сверху магнитами. Декоративная планка из нержавеющей стали, передвигаясь в прорезях, автоматически прилегает к полу. Передвигая, выровнять облицовку в боковом направлении.

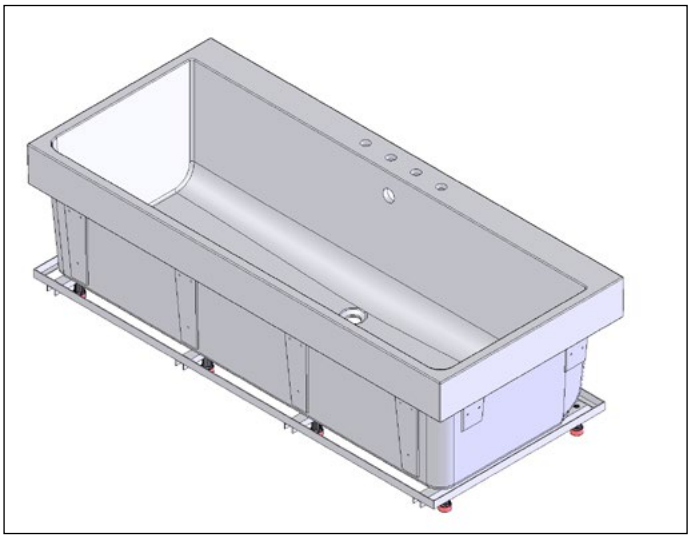

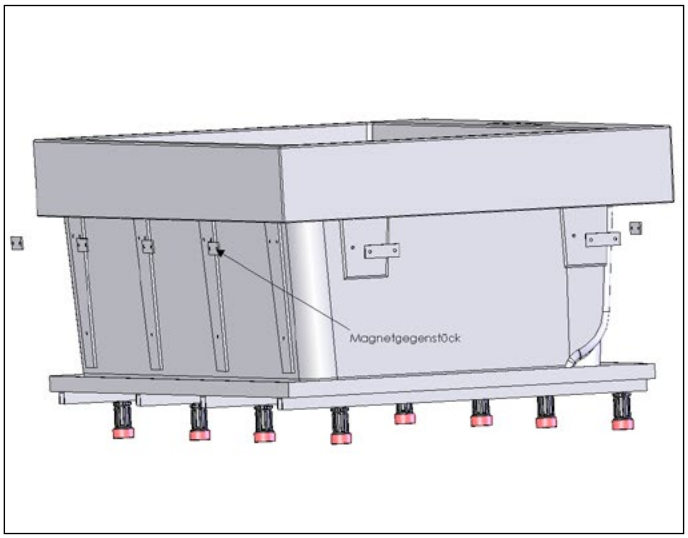

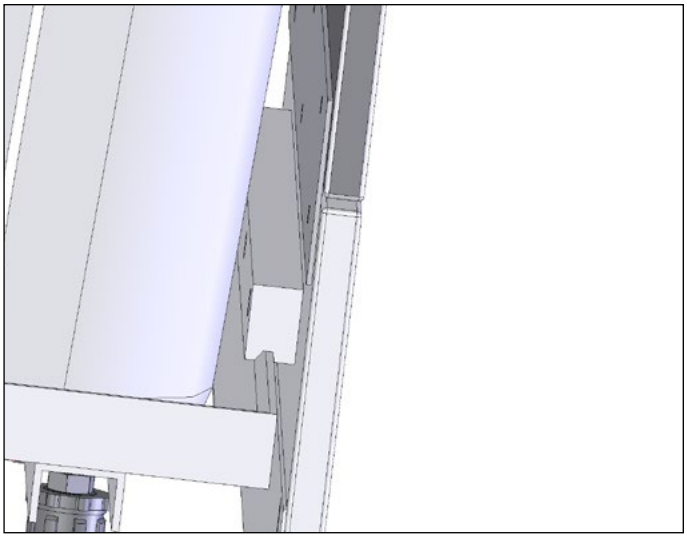

WANNE CRONO I SEAO180 SEAJ190

BATH CRONO I SEAO180 SEAJ190 // BAIGNOIRE CRONO I SEAO180 SEAJ190 // BAD CRONO I SEAO180 SEAJ190 // VASCA CRONO I SEAO180 SEAJ190 // ВАННА CRONO I SEAO180 SEAJ190

DE

1. Zum Trennen des Nivellierrahmens von dem Wannenrahmen bitte die Schubstangen herausziehen.
2. Nivellierrahmen an die vorgesehene Einbaustelle der Badewanne auf den Boden stellen. Der Ausschnitt im Nivellierrahmen zeigt zur Armaturenbank der Wanne. Den Rahmen an den höhenverstellbaren Füßen mittels Wasserwaage waagerecht ausrichten und sicher festschrauben.
3. Ab- und Überlaufgarnitur an die Badewanne montieren.
4. Badewanne über den Nivellierrahmen stellen.
5. Nivellierrahmen mit der Wanne durch die Schubstangen verbinden.
6. Armatur und Abwasseranschluss montieren.

BLENDE (ARMATUR, ABLAUF) MONIEREN

1. Weiße Clipse in die Gewindebuchsen unterhalb der Armaturenbank schrauben.
2. Blende aus 3 Teilen mit den Montageclips zusammen setzen.
3. Blende unter die Armaturenbank stellen und ggf. mit den höhenverstellbaren Füßen ausrichten.
4. Mit leichtem Druck die Clipse der Blende mit den Gegenstücken unter der Armaturenbank einrasten
5. **Silikon:** Um Staunässe und Wasserschäden zu vermeiden ist es unbedingt erforderlich, rund um den Fuß der Wanne und um die Blende die Fugen mit Silikon zu versiegeln.

EN

1. Please extract the push rods to separate the levelling frame from the bathtub frame.
2. Place the levelling frame to the provided place of installation of the tub on the floor. The recess in the levelling frame points to the tap support of the bathtub. Level the frame horizontally at the height-adjustable feet by means of a water level and tighten it securely with screws.
3. Install pop-up and overflow set to the bathtub.
4. Place the bathtub over the levelling frame.
5. Connect the levelling frame to the bathtub by means of the push rods.
6. Install water and waste water connections

INSTALLATION OF THE PANEL (TAP, WASTE)

1. Screw the white clips into the thread nuts below the tap support.
2. Assebmle bezel (consisting of 3 pieces) with the fitting-clips.
3. Place the panel below the tap support and adjust it with the height-adjustable feet, if applicable.
4. Engage the clips of the panel to the counterparts below the tap support with slight pressure
5. **Silicone:** We recommend sealing the joints around the foot of the tub and around the panel with silicone.

FR

1. Retirer les bielles pour séparer le support de nivellement du cadre de la baignoire.
2. Posez le support de nivellement au sol à l'endroit prévu pour l'installation de la baignoire. L'ouverture au support de nivellement est orientée vers le support pour la robinetterie de la baignoire. Ajuster le support de nivellement au niveau des pieds réglables à l'aide du niveau à bulle d'air avant de le visser.
3. Installer le système d'écoulement et de trop-plein sur la baignoire.
4. Poser la baignoire au-dessus du support de nivellement.
5. Raccorder le support de nivellement avec la baignoire à l'aide des bielles.
6. Installer la robinetterie et le raccord d'écoulement.

INSTALLER L'HABILLAGE (ROBINETTERIE, ÉCOULEMENT)

1. Visser les clips blancs dans les douilles filetées en dessous du support pour la robinetterie.
2. Assembler les 3 pièces de l' habillage à l' aide des clips de fixation.
3. Positionner l'habillage sous le support pour la robinetterie et l'ajuster à l'aide des pieds réglables si besoin est.
4. Encliqueter les clips de l'habillage avec les contre-pièces en dessous du support pour la robinetterie en appuyant légèrement.
5. **Silicone:** Nous vous conseillons d' étanchéifier les joints avec du silicone dans la zone autour du pied de la baignoire et autour de l'habillage.

NL

1. Gelieve de schuifstangen uit te trekken om het nivelleerframe van het badkuipframe te scheiden.
2. Nivelleerraam op de voorziene inbouwplaats van de badkuip op de vloer zetten. De uitsparing in het nivelleerframe wijst naar de armaturenbank van de badkuip. Het frame aan de in de hoogte verstelbare poten door middel van een waterpas horizontaal uitlij nen en veilig vastschroeven.
3. Af- en overloopgarnituur aan de badkuip monteren.
4. Badkuip over het nivelleerframe zetten.
5. Nivelleerraam met de badkuip door de schuifstangen verbinden.
6. Armatuur en afvalwateraansluiting monteren.

AFSCHERMKAP (ARMATUUR, AFLOOP) MONTEREN

1. Witte clips in de schroefdraadbussen onder de armaturenbank schroeven.
2. De blende, bestaande uit 3 delen, met de montageclips in elkaar zetten.
3. Afschermkap onder de armaturenbank zetten en eventueel met de in de hoogte verstelbare poten uitlijnen.
4. Met lichte druk de clips van de afschermkap met de tegenhangers onder de armaturenbak vastklikken.
5. **Silicone:** Wij raden aan, rond de poot van de badkuip en rond de afschermkap de voegen met silicone af te dichten.

IT

1. Per separare il telaio per livellamento dal telaio della vasca è necessario estrarre le barre longitudinali.
2. Posizionare il telaio per livellamento sul pavimento nel luogo previsto per l'installazione della vasca. L'apertura nel telaio per livellamento va orientato verso il bordo per la rubinetteria della vasca. Livellare il telaio mediante i piedini regolabili e con l'ausilio della livella, quindi fissarlo con viti al pavimento.
3. Collegare il sistema di scarico e troppopieno alla vasca.
4. Posizionare la vasca sul telaio per livellamento.
5. Unire il telaio per livellamento e la vasca con le barre longitudinali.
6. Montare la rubinetteria e lo scarico.

MONTARE IL PANNELLO DI RIVESTIMENTO (RUBINETTERIA, SCARICO)

1. Avvitare le clip bianche nelle boccole filettate sotto il bordo per la rubinetteria.
2. Assemblare i copriforo (n. 3 pezzi) con le clip di fissaggio.
3. Posizionare il pannello di rivestimento sotto il bordo per la rubinetteria e, se necessario, livellarlo mediante i piedini regolabili.
4. Con una leggera pressione far scattare in posizione le clip del pannello in quelle sotto al bordo per la rubinetteria.
5. **Silicone:** Consigliamo di sigillare con silicone tutte le fughe alla base della vasca e del pannello di rivestimento.

WANNE CRONO I SEAO180 SEAJ190

BATH CRONO I SEAO180 SEAJ190 // BAIGNOIRE CRONO I SEAO180 SEAJ190 // BAD CRONO I SEAO180 SEAJ190 // VASCA CRONO I SEAO180 SEAJ190 // ВАННА CRONO I SEAO180 SEAJ190

RUS

1. Для отделения выравнивающей рамы от ванны рамы вытяните вставные стержни.
2. Установить выравнивающую раму на предусмотренное место монтажа ванны на полу. Вырез выравнивающей рамы обращён к арматурной панели ванны. Выровнить по горизонтали раму на регулируемых по высоте ножках при помощи ватерпаса и надёжно привинтить.
3. Смонтировать на ванну сточно-переливную арматуру.
4. Установить ванну на выравнивающей раме.
5. Соединить выравнивающую раму с ванной вставными стержнями.
6. Смонтировать арматуру и подсоединение к канализационной системе.

СМОНТИРОВАТЬ ДЕКОРАТИВНЫЙ ЩИТОК (АРМАТУРЫ, СЛИВА)

1. Ввинтить белые зажимы в резьбовые втулки под арматурной панелью.
2. Панель из трёх частей с белыми зажимами собирать вместе.
3. Подставить декоративный щиток под арматурную панель и при необходимости выровнять с помощью регулируемых по высоте ножек.
4. Легко нажав, ввести в зацепление зажимы декоративного щитка с защёлками под арматурной панелью.
5. **Силикон** Мы рекомендуем загерметизировать силиконом стыки вокруг основания ванны и вокруг декоративного щитка.

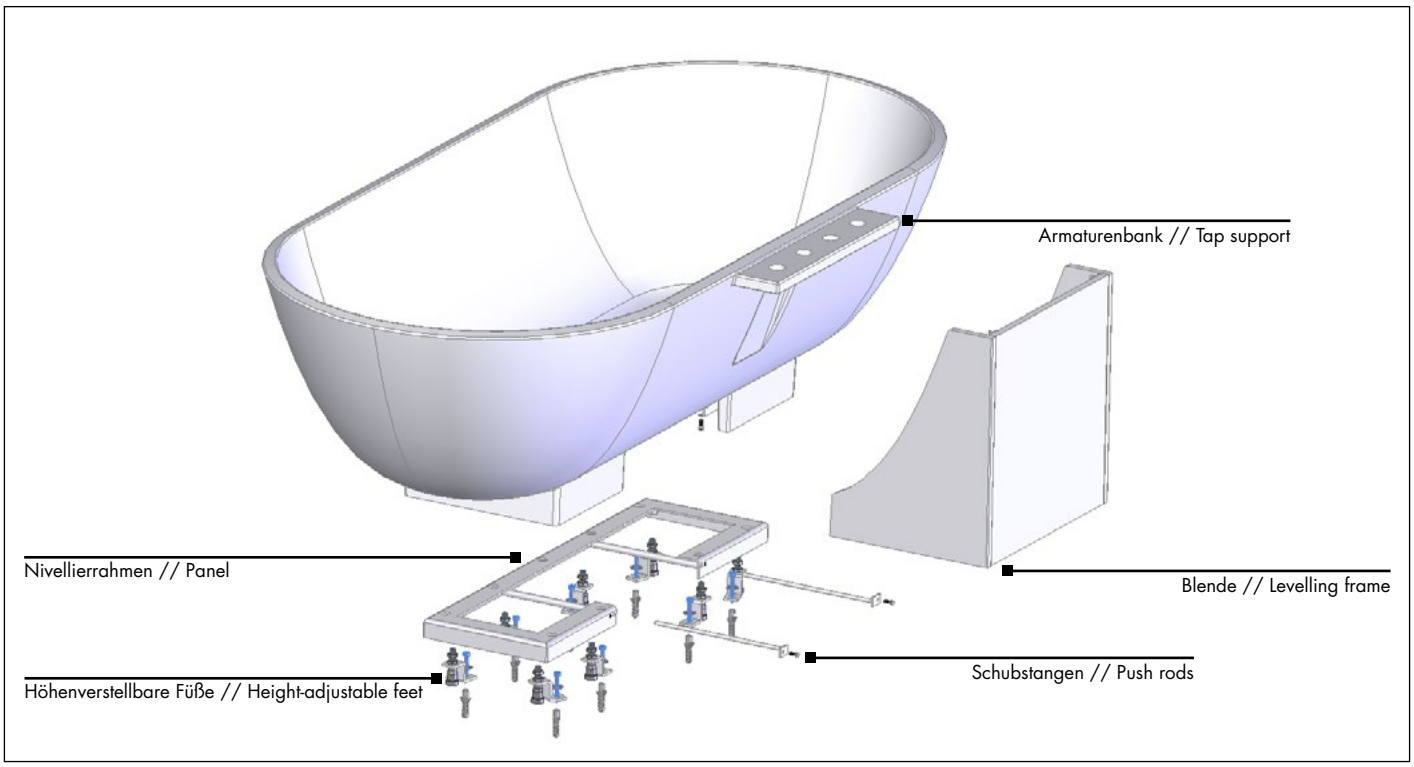

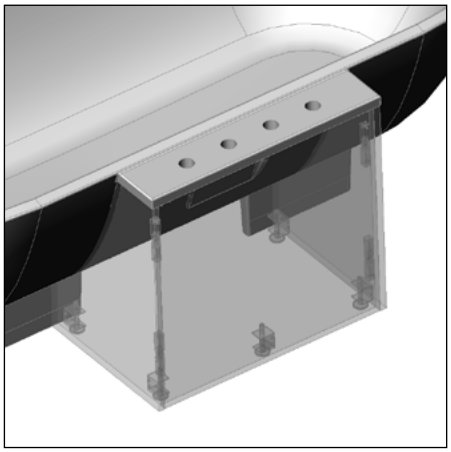

Höhenverstellbare Füße der Blende
Height-adjustable feet of the panel
Pieds réglables en hauteur de l' habillage
In de hoogte verstelbare poten van de afschermkap
Piedini regolabili del pannello di rivestimento
Регулируемые по высоте ножки декоративного щитка

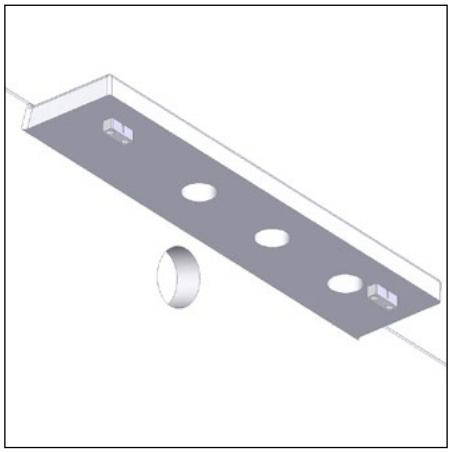

Weiße Clips bitte in den Gewindebuchsen unterhalb der Armaturenbank montieren
Please mount the white clips into the thread nuts below the tap support
Fixer les clips blancs dans les douilles filetées en dessous du support pour la robinetterie
Gelieve clip in de schroef-draadbussen onder de armaturenbank te monteren
Avvitare le clip bianche nelle boccole filettate sotto il bordo per la rubinetteria
Установить белые зажимы в резьбовые втулки под арматурной панелью.

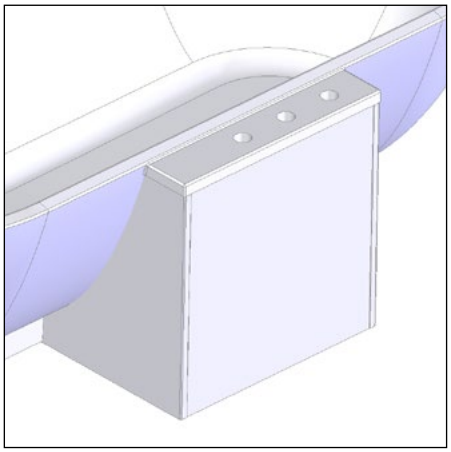

Blende unterhalb der Armaturenbank
Panel below the tap support
Habillage en dessous du support pour la robinetterie
Afschermkap onder de armaturenbank
Pannello di rivestimento sotto il bordo per la rubinetteria
Декоративный щиток под арматурной панелью

WANNE CRONO I MWAN180

BATH CRONO I MWAN180 // BAIGNOIRE CRONO I MWAN180 // BAD CRONO I MWAN180 // VASCA CRONO I MWAN180 // ВАННА CRONO I MWAN180

DE

1. Die 4 Befestigungsbohrungen anzeichnen und bohren.
2. Bodenbefestigungswinkel mit geeigneten Schrauben leicht fixieren. Winkel zur Mitte hin schieben bis zum Anschlag
3. Geruchsverschluss mit Klickventil an die Wanne montieren.
4. Wanne in Position bringen und ausrichten. Wanne mit den beiden Fixierschrauben am Bodenbefestigungswinkel verschrauben und Bodenbefestigungsschrauben festziehen.
5. Geruchsverschluss an die Abwasserleitung (DN50) anschließen.
6. Revisionsblende über die Magnethalterung an der Wanne fixieren.

SILIKON

Wir empfehlen, die Wanne rundum mit Silikon zu versiegeln. Verwenden Sie bitte nur ein transparentes, neutral vernetzendes, lösungsmittelfreies Silikon. Lösungsmittelhaltige Silikone können die Farbbeschichtung der Wanne beschädigen.

EN

1. Mark out and drill the 4 attachment holes.
2. Fix the floor attachment bracket loosely using suitable screws. Push the bracket to the centre as far as the stop.
3. Fit the odour trap with click valve to the bath.
4. Move the bath into position and align. Screw the bath to the floor attachment bracket with both fixing screws and tighten the floor fixing screws.
5. Connect the odour trap to the waste water pipe (DN50).
6. Fix the inspection flap to the bath by the magnetic holder.

SILICON

We recommend sealing the bath all round with silicon. For sealing use only a transparent, solvent free silicon. Solvent-based silicons can damage the colour coating of the bath.

FR

1. Marquer et percer les 4 trous de fixation.
2. Fixer l'équerre de fixation au sol avec les vis appropriées, sans serrer. Glisser l'équerre au milieu jusqu'à la butée.
3. Installer le filtre anti-odeur avec le robinet poussoir sur la baignoire.
4. Positionner et aligner la baignoire. Fixer la baignoire sur l'équerre de fixation au sol à l'aide des deux vis de fixation au sol en vissant fermement.
5. Fixer le filtre anti-odeur sur le conduit d'eaux usées (DN50).
6. Fixer la trappe de maintenance sur la baignoire à l'aide des aimants.

SILICONE

Nous recommandons de sceller les joints à l'aide de silicone. Veuillez utiliser uniquement du silicone transparent, réticulé neutre et exempt de solvants. Les silicones contenant des solvants peuvent endommager la peinture de la baignoire.

NL

1. De 4 bevestigingsboringen aanstippen en boren.
2. Vloerbevestigingshoek met geschikte schroeven lichtjes vastzetten. Hoek naar het midden tot aan de aanslag schuiven
3. Stankafsluiter met klikventiel aan de badkuip monteren.
4. Badkuip in positie brengen en uitlijnen. Badkuip met de beide fixeerschroeven aan de vloerbevestigingshoek vastschroeven en vloerbevestigingsschroeven vast aandraaien.
5. Stankafsluiter op de afvalwaterleiding (DN50) aansluiten.
6. Revisieluik via de magneethouder aan de badkuip vastmaken.

SILICONENKIT

Wij adviseren, de badkuip rondom met siliconenkit af te dichten. Gelieve uitsluitend een transparante, neutraal verbindende, oplosmiddelvrije siliconenkit te gebruiken. Oplosmiddelhoudende siliconenkit kunnen de verflaag van de badkuip beschadigen.

IT

1. Tracciare le 4 perforazioni per il fissaggio e forare.
2. Fissare leggermente l'angolare di fissaggio al pavimento con viti adatte. Spingere l'angolare da metà fino alla battuta
3. Montare il sifone anti-odore con la valvola a click clack sulla vasca.
4. Mettere la vasca in posizione e allineare. Avvitare la vasca all'angolare di fissaggio al pavimento con entrambe le viti di fissaggio e stringere bene le viti.
5. Collegare il sifone anti-odore al tubo di scarico (DN50).
6. Fissare la placca di controllo sulla vasca mediante il supporto magnetico.

SILICONE

Si consiglia di sigillare la vasca tutt'intorno con del silicone. Utilizzare solo silicone trasparente a reticolazione neutra senza solventi. I siliconi contenenti solventi possono danneggiare la verniciatura protettiva della vasca.

RUS

1. Отметить и просверлить 4 крепёжных отверстия.
2. Уголок для напольного крепления слегка зафиксировать подходящими винтами. Сдвинуть уголок к центру до упора.
3. Установить на ванне сифон с запираемым сливным клапаном.
4. Установить ванну в нужное положение и выровнять. Привинтить ванну двумя крепёжными винтами к уголку для напольного крепления и затянуть винты крепления к полу.
5. Присоединить сифон к канализационной линии (Ду50).
6. Зафиксировать с помощью магнитного крепления щиток инспекционного отверстия на ванне.

СИЛИКОН

Мы рекомендуем выполнить гидроизоляцию ванны силиконом со всех сторон. Используйте только нейтрально отвердевающий прозрачный силикон без растворителей. Силикон, содержащий растворители, может повредить цветное покрытие ванны.

WANNE CRONO I MWAN180

BATH CRONO I MWAN180 // BAIGNOIRE CRONO I MWAN180 // BAD CRONO I MWAN180 // VASCA CRONO I MWAN180 // BAHHA CRONO I MWAN180

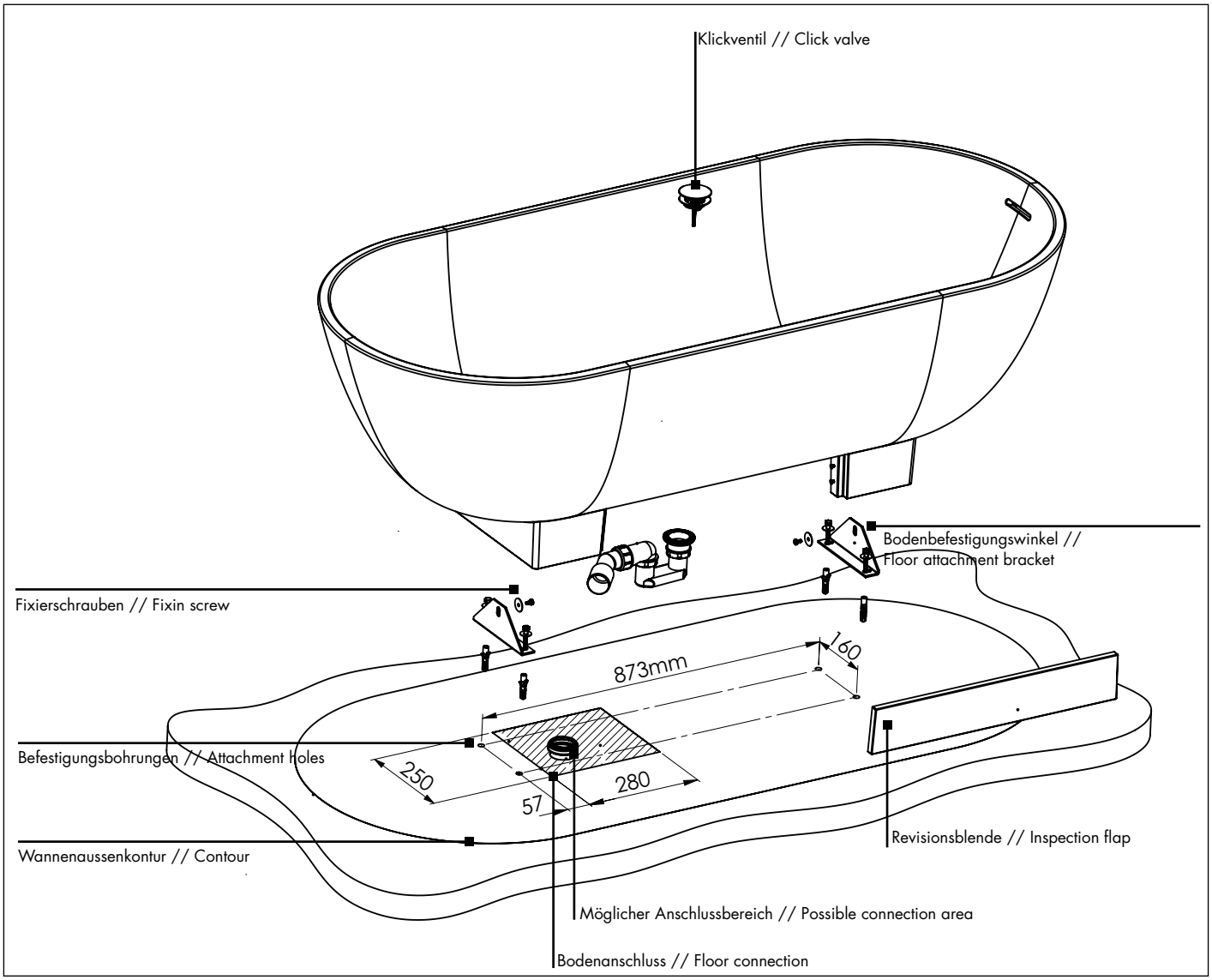

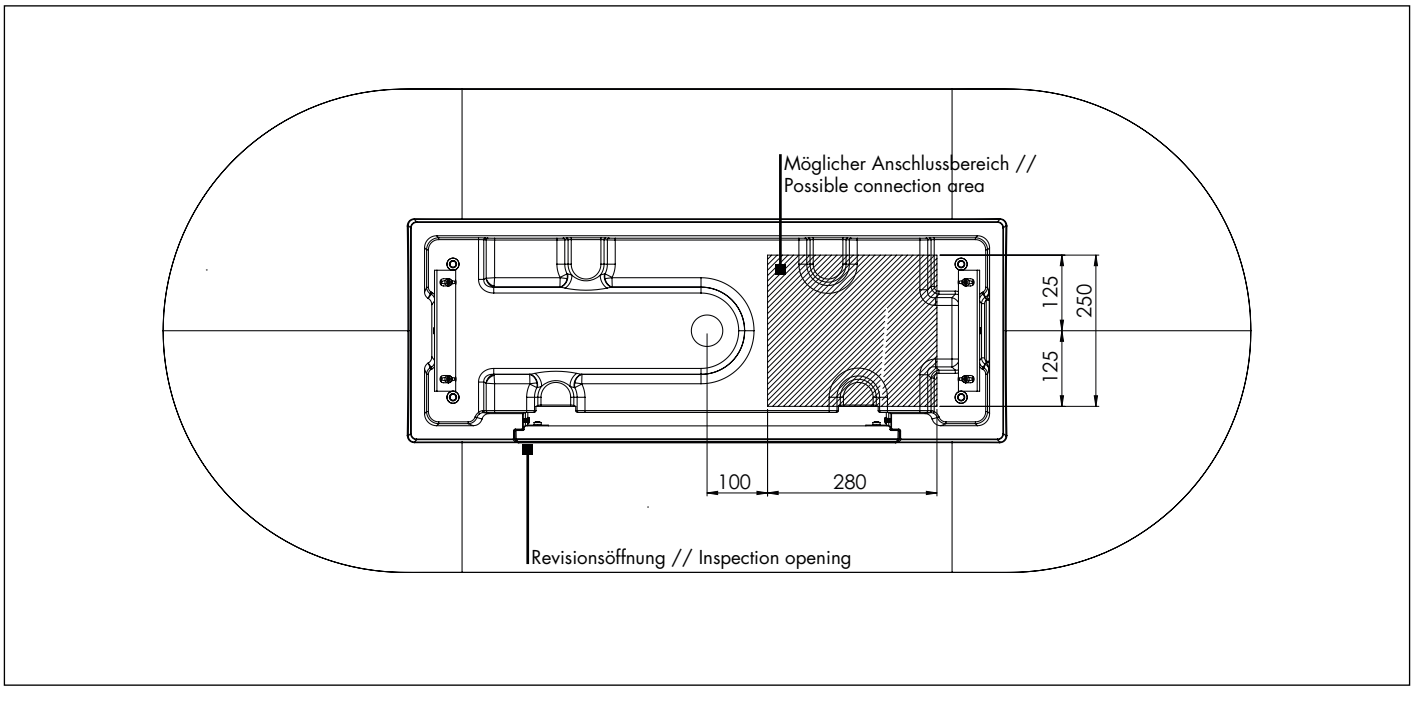

WANNE SENZA I MWAP180

BATH SENZA I MWAP180 // BAIGNOIRE SENZA I MWAP180 // BAD SENZA I MWAP180 // VASCA SENZA I MWAP180 // ВАННА SENZA I MWAP180

DE

1. Wanne an der Aufstellposition über die Nivellierfüße waagerecht ausrichten, Füße gegen die Wanne kontern (Füße ca. 1,0 mm höher als Wannensockel eindrehen - Wanne soll nicht auf Sockel aufstehen).
2. Armatur und Abwasseranschluss montieren. (Achtung: den bei der Ab- und Überlaufgarnitur beiliegenden Überlaufwinkel gegen beigepackten Winkel ersetzen).
3. Warm- und Kaltwasserzuleitung zur Armatur eng im Bereich des Überlaufrohres verlegen (Ausbuchtung in der GFK-Verkleidung beachten).
4. Verkleidungselement einsetzen und durch die Magnethalterung fixieren.

EN

1. Level the bathtub horizontally ath the heigth-adjustable feet. Insert screws approx. 1,0 mm higher than tub-pedestal. tub should not rest against pedestal
2. Install pop-up and overflow set to the bathtub. Please replace drain-angle attached to the overflow-system with enclosed angle.
3. Install water and waste water connections close to the area of overflow pipe.
4. Assemble decoration and fix it with magnetic holders

FR

1. Equerrer la baignoire à l´aide du réglage des pieds (La hauteur des pieds doit être supérieure de 1mm à la hauteur du socle de la baignoire – la baignoire ne doit pas reposer sur son socle)
2. Monter la robinetterie ainsi que le système d´évacuation et de trop-plein (pour ce dernier veuillez remplacer le coude du sachet par celui fourni séparément).
3. Positionner les arrivées d´eau chaude et eau froide au plus prés du tuyau d´évacuation (respecter le renfoncement prévu à cet effet dans le tablier)
4. Positionner et fixer le tablier à l´aide des fixations magnetiques.

NL

1. Badkuip op de plaats waar deze dient te komen neerzetten en, d.m.v. de in hoogte te verstellen voetjes, de badkuip waterpas stellen. De verstelbare voetjes dienen ca. 1mm hoger te staan dan de onderkant van de ombouw.
2. Armatuur en waterafvoer aansluiten. (opgelet: de bij de af- en overloop geleverde overloop hoek vervangen door de bijgeleverde overloopbuis)
3. Warm- en koudwater toevoer voor het armatuur dicht bij de overloopbuis leggen. (zie uitsparing in de bekleding/afdekkap)
4. Bekleding/afdekkap plaatsen en d.m.v. de magneetaansluiting vastzetten.

IT

1. Posizionare la vasca nel luogo previsto per l'installazione e livellarla orizzontalmente mediante i piedini regolabili. Avvitare i piedini fino al fondo della vasca (circa 1,0 mm oltre lo zoccolo della vasca – la vasca non deve appoggiare direttamente sullo zoccolo. Avvitare in direzione del fondo della vasca).
2. Installare la rubinetteria e la colonna di scarico (Attenzione: sostituire il canotto curvo per scarico con quello addizionale accluso.)
3. Fissare bene gli attacchi di alimentazione dell'acqua calda e fredda per la rubinetteria in zona troppopieno (prestare attenzione alle predisposizioni presenti sul pannello di rivestimento)
4. Inserire il pannello di rivestimento e fissarlo tramite i contromagneti

RUS

1. Выставите ванну горизонтально в месте установки с помощью нивелирующих ножек. Вкрутите ножки до дна ванны (примерно на 1,0 мм выше цоколя) – ванна не должна лежать на цоколе. Затяните контргайку по направлению к дну ванны.
2. Произведите монтаж арматуры и сливного подключения. Внимание: замените переливной сифон, находящийся в упаковке со сливной и переливной арматурой, дополнительным сифоном из упаковки.
3. Проложите подводку горячей и холодной воды к арматуре рядом с переливной трубой (при этом обратите внимание выемку в облицовке ванны).
4. Вставьте облицовку ванны и зафиксируйте ее магнитным креплением.

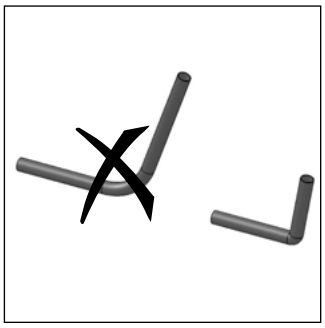

Überlaufwinkel
Drain-angle
Coude pour système d´évacuation
Overloopbuis
Canotto curvo per scarico
переливной сифон

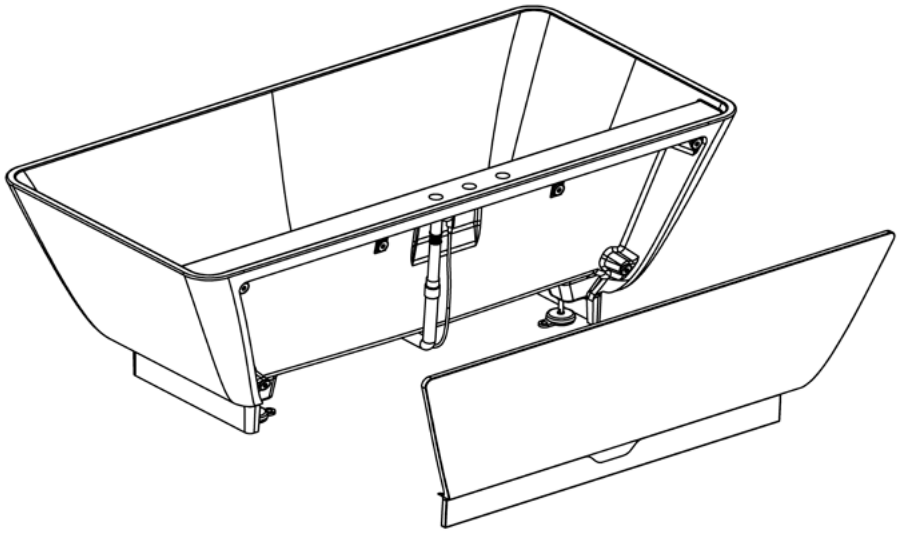

WANNE SENZA I MWAP180

BATH SENZA I MWAP180 // BAIGNOIRE SENZA I MWAP180 // BAD SENZA I MWAP180 // VASCA SENZA I MWAP180 // BAHHA SENZA I MWAP180

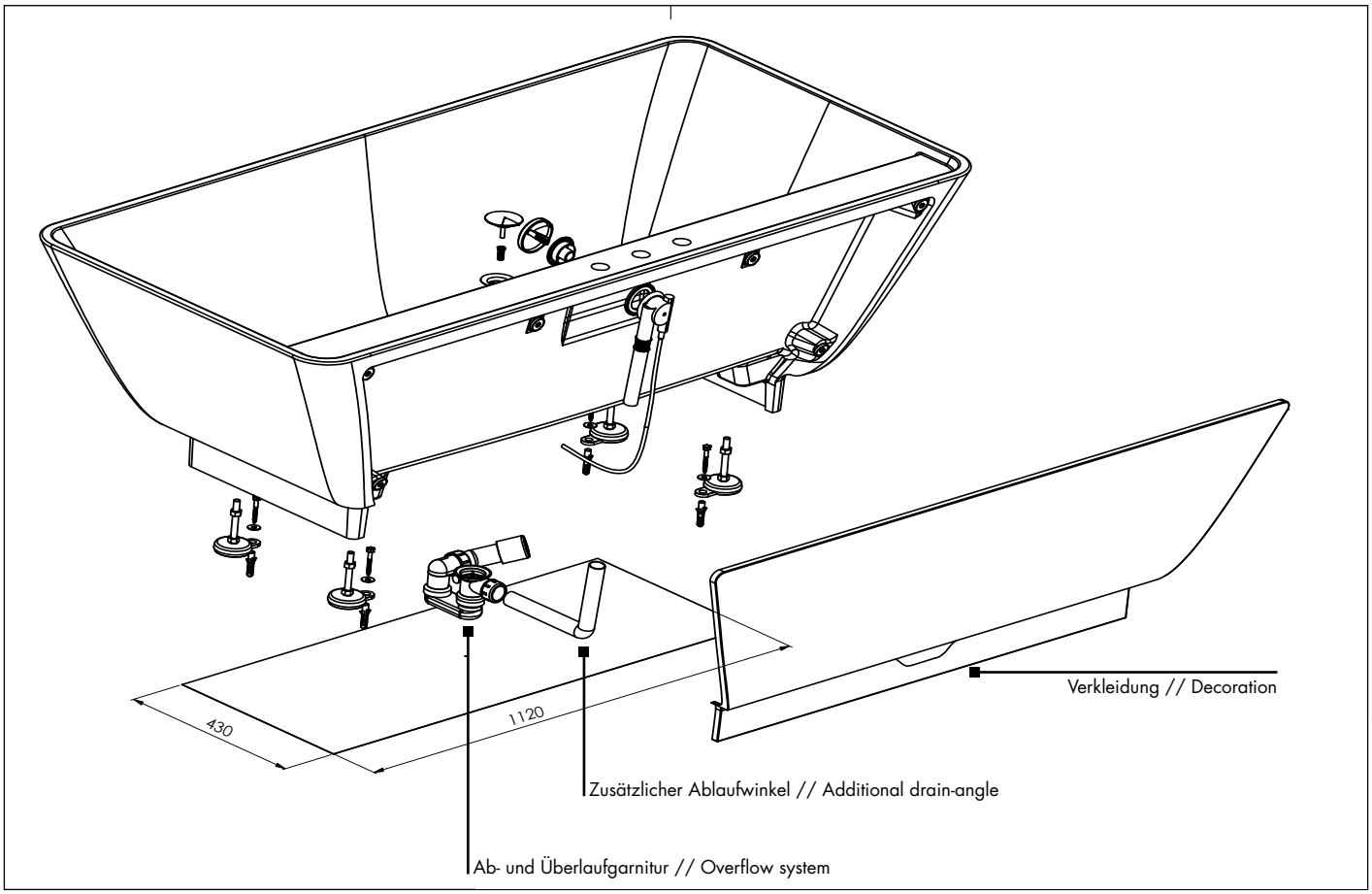

Wanne im Raum positionieren, Bohrpositionen für Bodenbefestigung markieren. Löcher für Bodenbefestigung bohren und die Wanne über die vier Nivellierfüße mit dem Boden verschrauben. Es müssen für den Boden geeignete Dübel und Schrauben verwendet werden. Bohrabstand für die Bodenbefestigung: 323 mm in Querrichtung - 906 mm in Längsrichtung.

Position the tub, mark drilling-positions for floor-fixation. Drill the holes and screw the tub with the 4 levelling-feet with the floor. Dowels and screws used must be appropriate for the floor.

MONTAGEMASSE BADU I MWHI200, MWHI201

FITTING INSTRUCTIONS BADU I MWHI200, MWHI201 // CÔTES DE FIXATION BADU I MWHI200, MWHI201 // MONTAGEVOORSCHRIFT BADU I MWHI200, MWHI201 // MISURE DI MONTAGGIO BADU I MWHI200, MWHI201 // УСТАНОВОЧНЫЕ РАЗМЕРЫ BADU I MWHI200, MWHI201

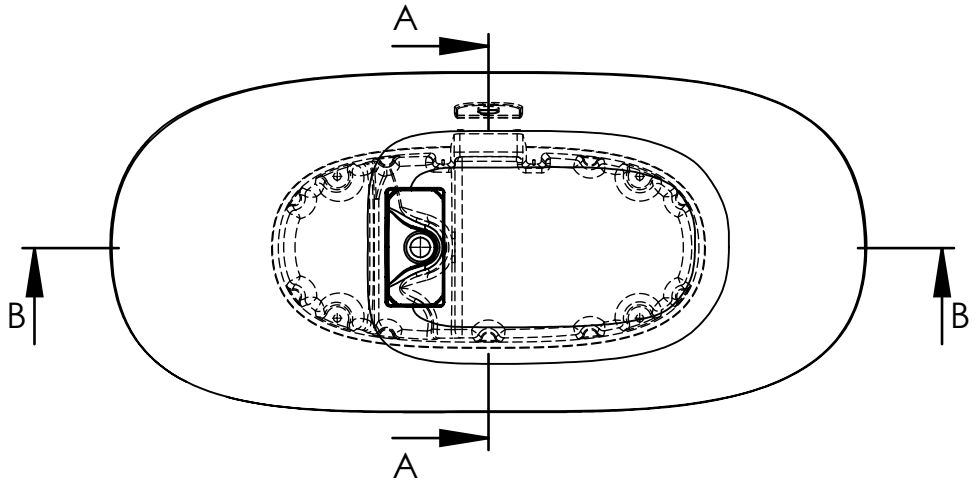

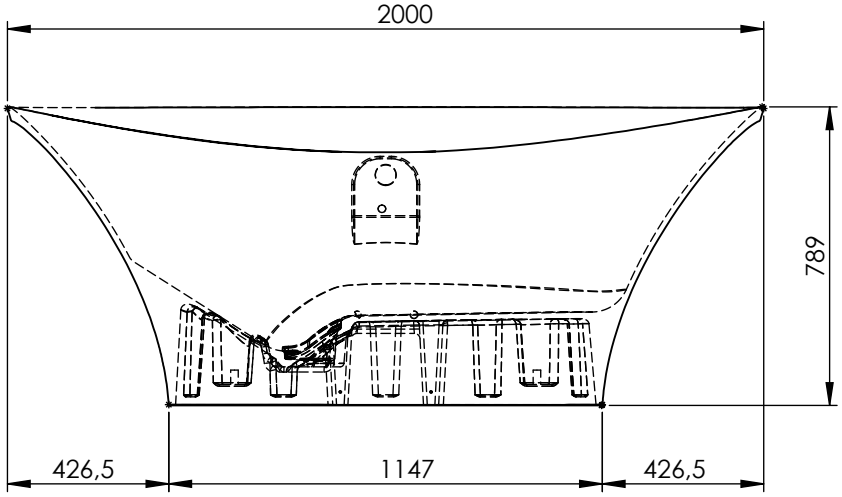

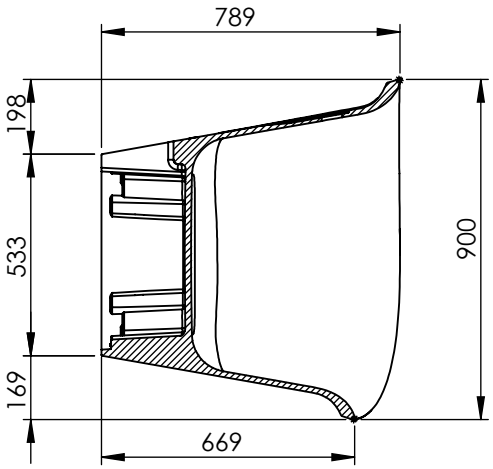

A - A

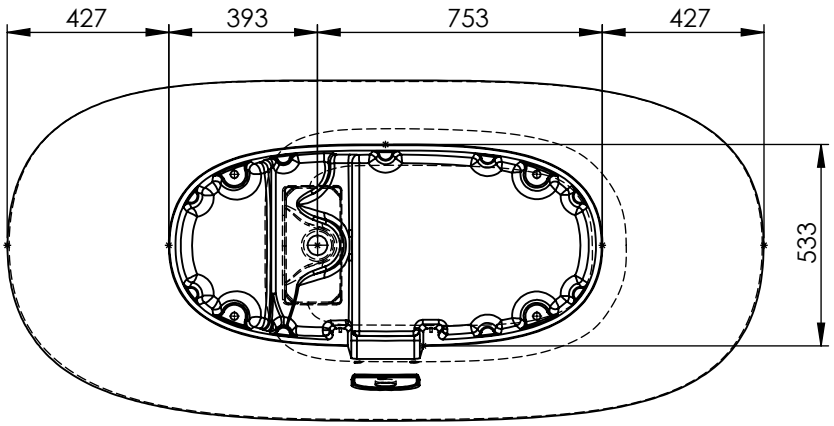

MONTAGEMASSE I CRONO MWAA180

FITTING INSTRUCTIONS I CRONO MWAA180 // CÔTES DE FIXATION I CRONO MWAA180 // MONTAGEVOORSCHRIFT I CRONO MWAA180 // MISURE DI MONTAGGIO I CRONO MWAA180 // УСТАНОВОЧНЫЕ РАЗМЕРЫ I CRONO MWAA180

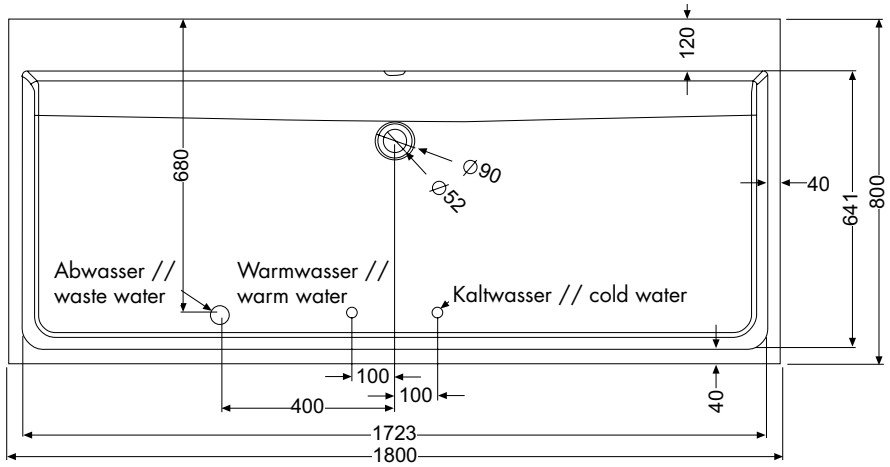

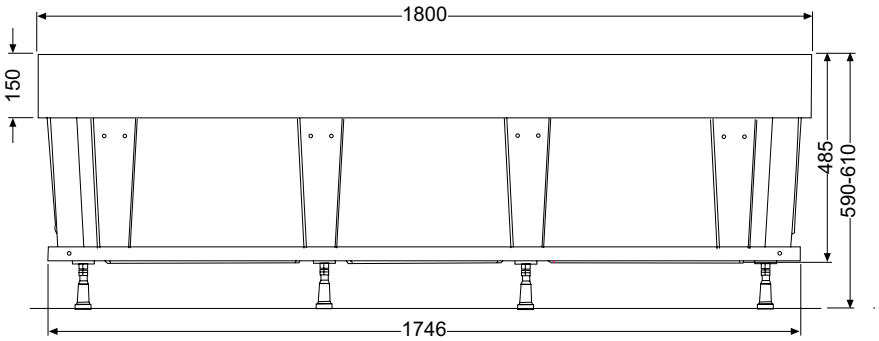

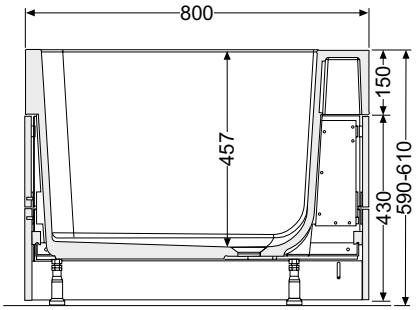

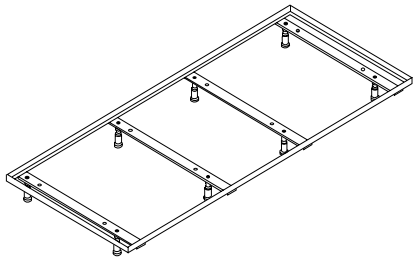

Höhe ab fertigem Fußboden //
Height from finished floor

MONTAGEMASSE I CRONO MWAD190 MWAE190

FITTING INSTRUCTIONS I CRONO MWAD190 MWAE190 // CÔTES DE FIXATION I CRONO MWAD190 MWAE190 // MONTAGEVOORSCHRIFT I CRONO MWAD190 MWAE190 // MISURE DI MONTAGGIO I CRONO MWAD190 MWAE190 // УСТАНОВОЧНЫЕ РАЗМЕРЫ I CRONO MWAD190 MWAE190

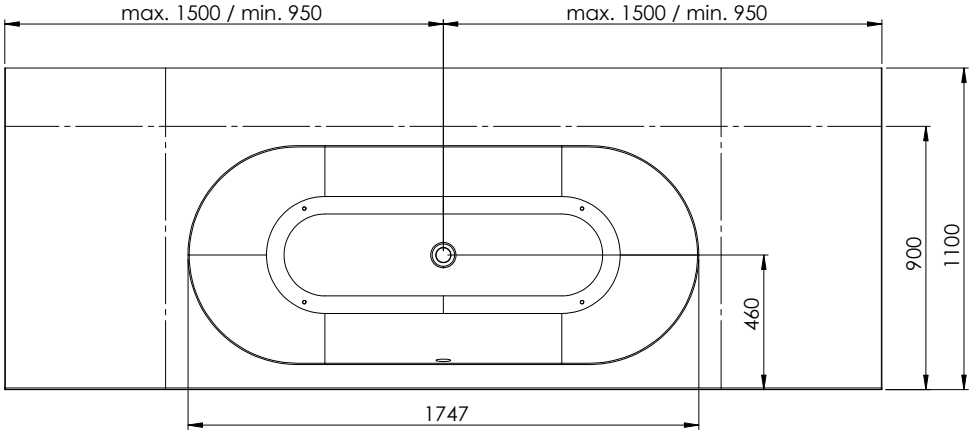

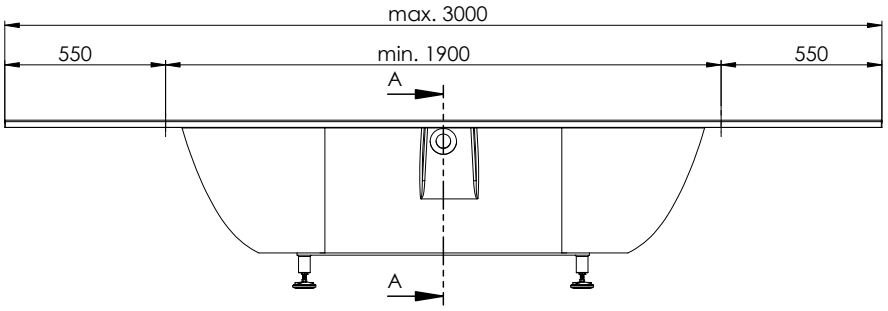

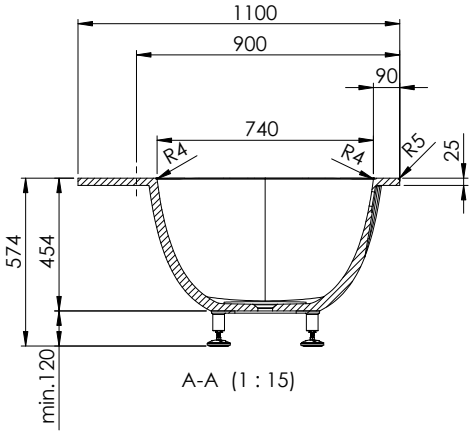

Nivellierrahmen wird aus Stabilitätsgründen auf den Boden gedübelt. Beim Einsatz von Fußbodenheizungen bitte System im Aufstellungsbereich der Badewanne entsprechend aussparen.
Levelling frame doweled to the floor to ensure stability. In case of floor heating, please omit the system in the mounting area of the bath.
Le cadre de mise à niveau doit être fixé au sol pour des raisons de stabilité. Dans le cas d´un chauffage par le sol merci de prévoir de ne pas le déployer dans la surface réservée au cadre de mise à niveau.
Niveleerraam word uit stabiliteitsoogpunt op de bodem vastgezet. Bij gebruik van vloerverwarming het systeem in de omgeving van het bad vanzelfsprekend weglaten.
Per garantire la stabilità, il telaio per livellamento deve essere fissato al pavimento con dei tasselli. Nel caso di installazione di impianti di riscaldamento a pavimento lasciare libera la zona sulla quale verrà collocata la vasca.
Выравнивающая рама по причинам стабильности прикрепляется дюбелями к полу. При использовании полового отопления, пожалуйста, не прокладывайте его в зоне установки ванны.

MONTAGEMASSE I CRONO SEAO180 SEAJ190

FITTING INSTRUCTIONS I CRONO SEAO180 SEAJ190 // CÔTES DE FIXATION I CRONO SEAO180 SEAJ190 // MONTAGEVOORSCHRIFT I CRONO SEAO180 SEAJ190 // MISURE DI MONTAGGIO I CRONO SEAO180 SEAJ190 I CRONO SEAO180 SEAJ190 // УСТАНОВОЧНЫЕ РАЗМЕРЫ I CRONO SEAO180 SEAJ190

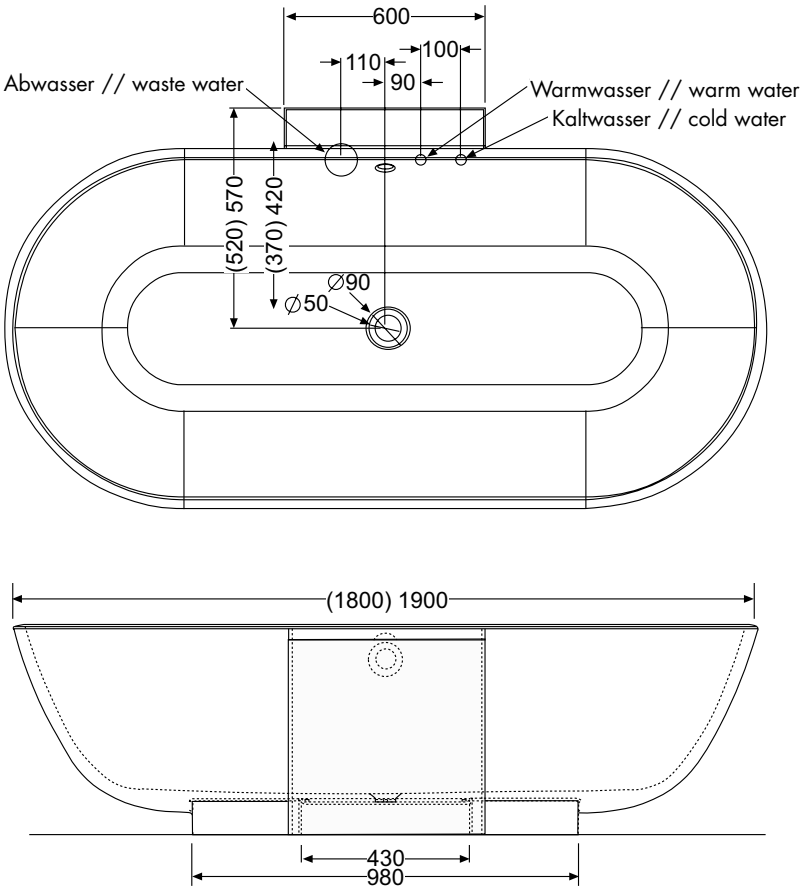

MONTAGEMASSE I CRONO MWAN180

FITTING INSTRUCTIONS I CRONO MWAN180 // CÔTES DE FIXATION I CRONO MWAN180 // MONTAGEVOORSCHRIFT I CRONO MWAN180 // MISURE DI MONTAGGIO I CRONO MWAN180 I CRONO MWAN180 // УСТАНОВОЧНЫЕ РАЗМЕРЫ I CRONO MWAN180

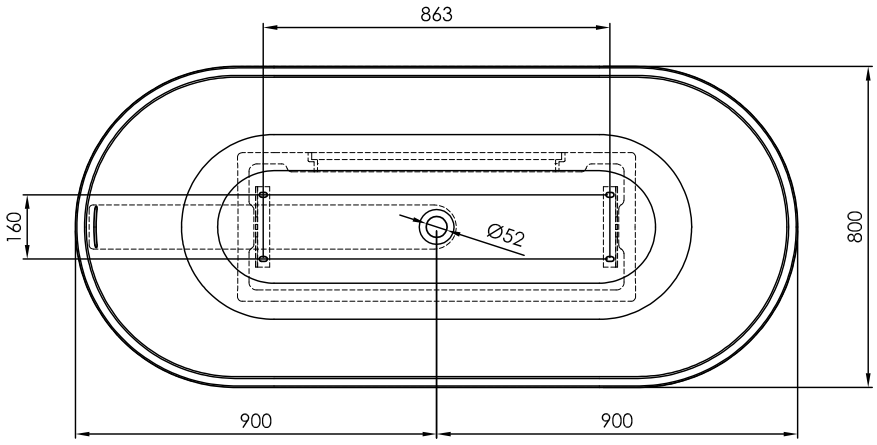

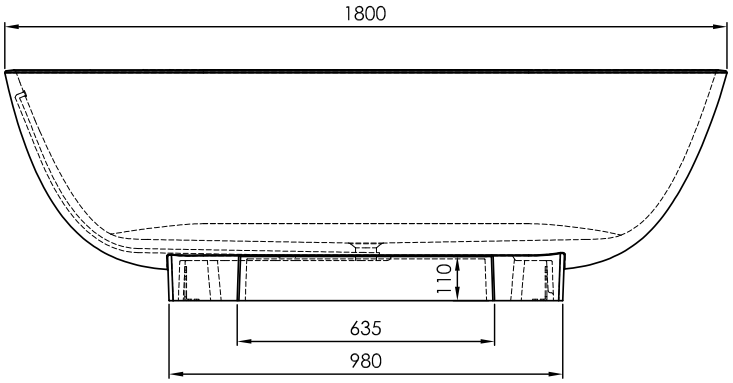

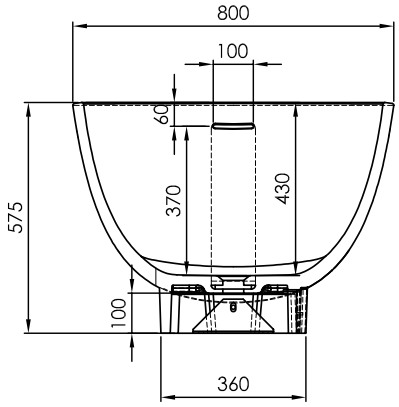

MONTAGEMASSE SENZA I MWAP180

FITTING INSTRUCTIONS SENZA I MWAP180 // CÔTES DE FIXATION SENZA I MWAP180 // MONTAGEVOORSCHRIFT SENZA I MWAP180 // MISURE DI MONTAGGIO SENZA I MWAP180 // УСТАНОВОЧНЫЕ РАЗМЕРЫ SENZA I MWAP180

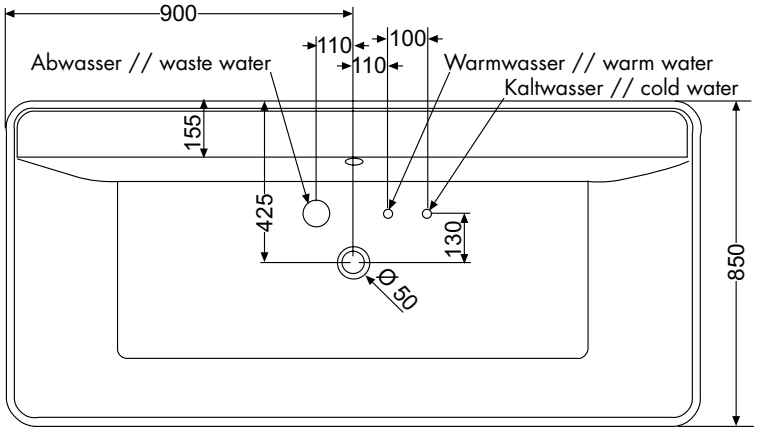

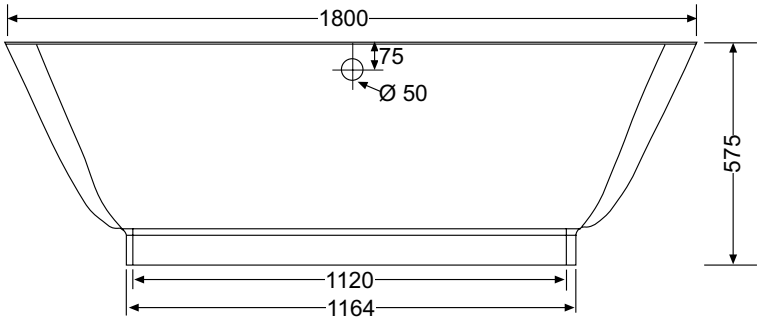

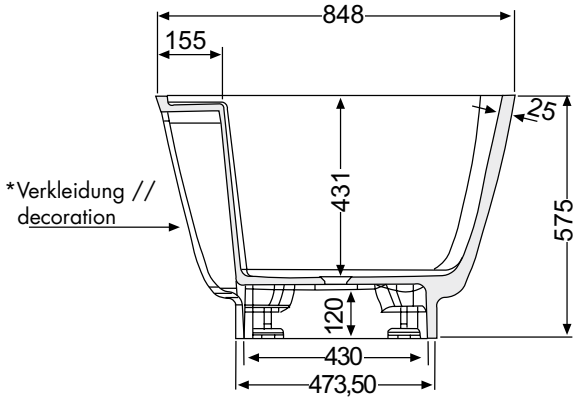

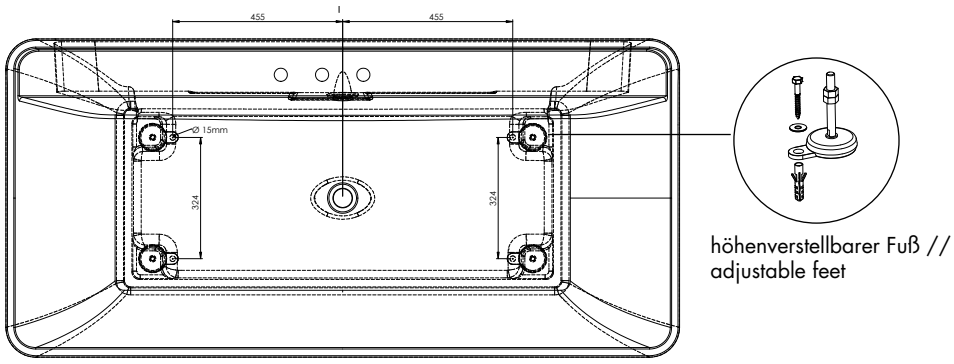

höhenverstellbarer Fuß //
adjustable feet

DE PFLEGEHINWEISE

Die Badmöbel sind für eine lange Lebensdauer im Badezimmer konzipiert. Um langjährige Freude an unseren Qualitätsprodukten zu haben, bitten wir Sie folgende Hinweise zu berücksichtigen:

1. **Die Installation einer Duschabtrennung ist zwingend vorgeschrieben, wenn die Möbel direkt an Wanne/Duschbereich anschließen**
2. **Nach dem Duschen/Baden ausreichend lüften (Fenster, Lüftung)**
3. **überströmendes Wasser vermeiden, bzw. sofort beseitigen**

Reinigung von Mineralguss:
Zur schonenden Reinigung der Oberflächen empfehlen wir ein sauberes, weiches, feuchtes Tuch. (kein Mikrofasertuch!) Verschüttete Substanzen sollten sofort entfernt werden. Besonders hartnäckige Flecken (Fett, Kosmetik etc.) lassen sich ohne Rückstände mit 1%iger Seifenlauge oder Feinspülmittel entfernen. Anschließend Fläche trocken reiben. Es ist darauf zu achten, dass an den Rändern und Rückseiten keine Tropfenrückstände verbleiben. Grundsätzlich sind für die Pflege von Hochglanzoberflächen keine Scheuermittel und keine Pflegemittel, die alkoholhaltige Stoffe beinhalten, zu verwenden.

Bei stärkerer Verschmutzung von Mineralguss verwenden Sie bitte einen milden Flüssigreiniger (ohne Alkohol und Scheuermilch), z.B. Essigreiniger von Frosch und warmes Wasser. Bitte achten Sie darauf, dass die Wassertemperatur 65°C nicht übersteigt. Vermeiden Sie, dass diese hochwertigen Materialien mit harten und kantigen Gegenständen in Berührung kommen. Keine heißen Gegenstände auf die Platten stellen! Um den Glanz der Mineralgussoberfläche zu erhalten, empfehlen wir von Zeit zu Zeit hochwertige Autopolitur aufzutragen und nachzupolieren, z.B. SONAX Xtreme Polish & Wax 2 Hybrid NPT.

EN CARE INSTRUCTIONS

The bathroom furniture is design for a long service life in the bathroom. We ask that you follow the instructions below to ensure that you can enjoy our high quality products for many years:

1. **The installation of a shower wall is essential if the furniture is installed directly next to the tub/shower area**
2. **Ensure sufficient ventilation (windows, ventilator)**
3. **Avoid or immediately mop up overflowing water**

Cleaning the mineral cast:
We recommend a clean, soft, damp cloth (no microfiber cloth!) for gently cleaning surfaces. Particularly stubborn stains (oils, cosmetics etc.) should be removed immediately. This can be done without residue using 1% soapy water or fine washing-up liquid. Then rub the surface dry. Take care that no droplets of residue remain on the edges and backs. No scouring agents or care products containing alcoholic substances should be used to clean high gloss surfaces.

In the case of heavy soiling on mineral cast please use a mild liquid cleaner (without alcohol or cream cleaner) such as the vinegar-based cleaner from Frosch, with warm water. Please ensure that the water is not hotter than 65°C. Do not allow these premium materials to come into contact with hard or sharp-edged objects.
Do not place hot objects on the plates! In order to retain the sheen of the mineral cast surface, we recommend applying a high quality car polish such as SONAX Xtreme Polish & Wax 2 Hybrid NPT and polishing it from time to time.

FR INTRUCTIONS D'ENTRETIEN

Les meubles sont conçus pour être utilisés pendant de longues années dans les salles de bain. Afin de profiter pleinement et durablement de la qualité de nos produits, veuillez suivre les recommandations suivantes:

1. **Installation impérative d'un pare-douche lorsque le meuble est en contact direct avec le bac à douche ou la baignoire.**
2. **Assurer une aération suffisante (fenêtre, système de ventilation)**
3. **Éviter les projections d'eau ou sécher immédiatement la zone aspergée.**

Nettoyage des pierre :
Pour un entretien respectueux des surfaces nous vous recommandons d'utiliser un chiffon doux, humide et propre. (Jamais de tissu en microfibres !) Retirer immédiatement les tâches tenaces (résidus gras, cosmétiques, etc.) et éliminer tout résidu avec une infime quantité (1 %) de lessive ou de produit à vaisselle doux. Essuyer ensuite la surface jusqu'à ce qu'elle soit sèche. Vérifier qu'aucune trace de goutte ne reste sur les bords ou sur les panneaux arrière. D'une manière générale, éviter l'emploi de crèmes à récurer ou de produits d'entretien contenant de l'alcool sur les surfaces laquées.

Si les surfaces en pierre de synthèse sont particulièrement encrassées, utiliser un produit d'entretien liquide (sans alcool et sans crème à récurer), par ex. le nettoyant au vinaigre de Frosch et de l'eau tiède. Veiller à ce que la température de l'eau ne dépasse pas 65°C. Éviter de mettre en contact les surfaces composées de matériaux de qualité supérieure avec des objets durs et pointus. Ne pas poser d'objets chauds ou brûlants sur le plateau du meuble sous vasque! Afin de prolonger la brillance des surfaces laquées, nous vous recommandons d'appliquer de temps en temps un peu de polish pour auto (par ex. SONAX Xtreme Polish & Wax 2 Hybrid NPT) et de lustrer la surface.

NL VERZORGINGSINSTRUCTIES

De badkamermeubelen zijn ontworpen voor een lange levensduur in de badkamer. Wanneer u de onderstaande aanwijzingen opvolgt, kunt u nog heel lang plezier hebben van uw meubelen:

1. **Wanneer de meubelen dicht op de wasbak of douche geïnstalleerd zijn, is het plaatsen van een doucheafscheiding sterk aan te raden.**
2. **Zorg voor voldoende verluchting (vensters, ventilatie)**
3. **Zorg ervoor dat er geen water op de meubelen stroomt. Bij overstromend water dit water direct opnemen.**

Schoonmaken van de badkamermeubelen, spiegels en glazen oppervlakken, minerale composieten of keramiek:
Voor het schoonmaken van houten, kunststoffen oppervlakken, lak- en keramiekoppervlakken adviseren wij u om een schone, zachte, vochtige doek (geen microvezeldoek!) te gebruiken. Vooral hardnekkige vlekken (vet, cosmetica, etc.) moeten direct verwijderd worden. Met een zeeploogoplossing van 1% of een fijn spoelmiddel kunnen hardnekkige vlekken gemakkelijk verwijderd worden. Daarna het oppervlak droog wrijven. Zorg ervoor dat op de randen of aan de achterkant geen druppels blijven staan. Gebruik voor het schoonmaken van hoogglanzende oppervlakken geen schuurmiddelen of alcoholhoudende stoffen.

⚠ Hoogglanzende oppervlakken harden binnen 3 weken na het verwijderen van de folie helemaal uit. Wees in deze periode heel voorzichtig met deze oppervlakken. Niet schoonmaken of afstoffen (geen microvezeldoek).

Gebruik bij sterke vervuiling van mineraalsteen een milde vloeibare reinger (zonder alcohol of schuurmiddel) bijv. azijnreiniger van Frosch en warm water. Let erop dat het water niet warmer is dan 65°C. Vermijd harde of scherpe voorwerpen bij deze hoogwaardige materialen. Plaats geen hete voorwerpen op de wastafels! Als u op de minerale composietoppervlakken regelmatig wat autopolish zoals bijv. SONAX Xtreme Polish & Wax 2 Hybrid NPT, aanbrengt en het oppervlak napolijst, blijft de glans van het oppervlak langer behouden.

IT CURA E MANUTENZIONE

Gli arredi da bagno sono studiati per garantire una lunga durata nell'ambiente bagno. Per poter apprezzare a lungo tutte le qualità dei nostri prodotti, si prega di osservare le seguenti avvertenze:

1. **installazione obbligatoria di divisoria se gli arredi vengono montati in posizione adiacente alla zona della vasca/doccia**
2. **aerare a sufficienza (finestre, ventilazione)**
3. **evitare fuoriuscite d'acqua, eliminare immediatamente l'acqua stagnante**

Pulizia degli arredi da bagno, dello specchio e delle superfici in vetro, della resina minerale e della ceramica:
per la pulizia delicata di superfici in legno, materiale plastico, smaltate e di ceramica si consiglia l'uso di un panno pulito morbido e umido. (Evitare l'uso di panni in microfibra!) Le macchie di sporco particolarmente ostinato (grasso, cosmetici, ecc) devono essere rimosse immediatamente e senza lasciare residui con una soluzione all'1% di acqua e sapone o detersivo per stoviglie delicato. Infine asciugare la superficie strofinando. È importante accertarsi che su bordi e parti posteriori non rimangano residui né gocce. In linea generale per la cura delle superfici lucide non si devono utilizzare agenti abrasivi né prodotti che contengono sostanze alcoliche.

⚠ Le superfici lucide induriscono completamente entro 3 settimane dalla rimozione della pellicola protettiva. In questo arco di tempo trattare il materiale con particolare cura senza lavarlo né pulirlo con panni o simili (evitare l'uso di panni in microfibra).

In presenza di sporco particolarmente intenso su resina minerale, utilizzare un detergente liquido delicato (non contenente alcool né crema abrasiva), ad esempio il detergente all'aceto di Frosch ed acqua tiepida. Accertarsi che la temperatura dell'acqua non superi i 65°C. Evitare che questi materiali di pregiata qualità vengano a contatto con oggetti duri e spigolosi. Non appoggiare oggetti molto caldi sui pannelli/ripiani! Per preservare la lucentezza della superficie in resina minerale, si consiglia l'uso, di tanto in tanto, di un'emulsione autolucidante come ad esempio Xtreme Polish & Wax di SONAX 2 Hybrid NPT.

RU УКАЗАНИЯ ПО УХОДУ

Мебель для ванных комнат рассчитана на длительный срок службы в ванной комнате. Чтобы иметь возможность много лет с удовольствием пользоваться нашими качественными изделиями, мы просим Вас соблюдать следующие указания:

1. **Если мебель вплотную примыкает к ванне или душевой зоне, в обязательном порядке предписана установка душевого ограждения.**
2. **Проветривать в достаточной степени (окна, вентиляция)**
3. **Избегать переливания воды через край, если же это случилось – немедленно удалить перелившуюся воду.**

Очистка ванной мебели, зеркал и стеклянных поверхностей, минерального литья и керамики:
Для щадящей очистки деревянных, пластиковых, лакированных и керамических поверхностей мы рекомендуем чистую, мягкую, влажную салфетку (ни в коем случае не салфетка из микроволокна!). Особенно стойкие пятна (жир, косметика и т.д.) следует удалять немедленно. Такие пятна без остатка удаляются 1%-ым мыльным раствором или щадящим моющим средством. Затем насухо вытереть все поверхности. Следует следить за тем, чтобы по краям и на обратной стороне не оставалось следов от брызг. Для ухода за поверхностями с зеркальным блеском принципиально не следует использовать абразивные чистящие средства и средства по уходу, содержащие спирт.

⚠ Поверхности с зеркальным блеском полностью затвердевают после удаления защитной плёнки в течение 3 недель. Просьба обращаться с ними в течение этого времени особенно осторожно, не чистить и не вытирать.

При значительном загрязнении минерального литья используйте мягкое жидкое чистящее средство (без спирта и абразивных средств), например, уксусное средство «Фрош», и тёплую воду. Следите за тем, чтобы температура воды не превышала 65 °C. Не допускайте, чтобы эти ценные материалы не(delete it!) вступали в контакт с твёрдыми и острыми предметами. Не класть на поверхности горячие предметы! Для сохранения блеска поверхностей из минерального литья мы рекомендуем время от времени наносить на них высокосортную автополитуру (напр., SONAX Xtreme Polish & Wax 2 Hybrid NPT. и полировать.