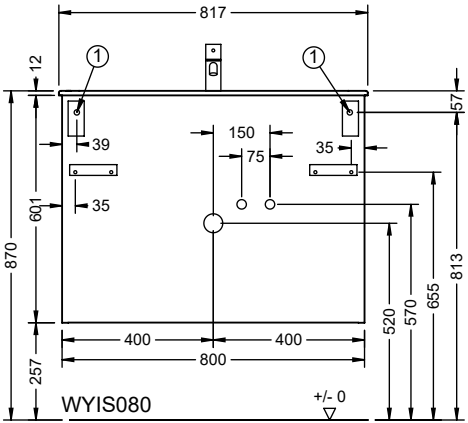
817
12
1
1
57
39
150
75
35
35
601
870
520
570
655
813
400
400
800
257
WYIS080
+/- 0

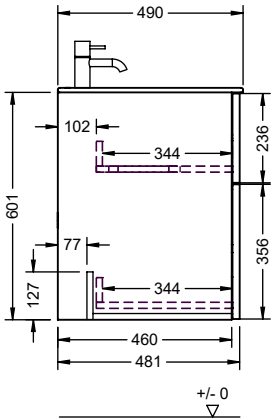
490
102
344
236
601
77
356
127
344
460
481
+/- 0

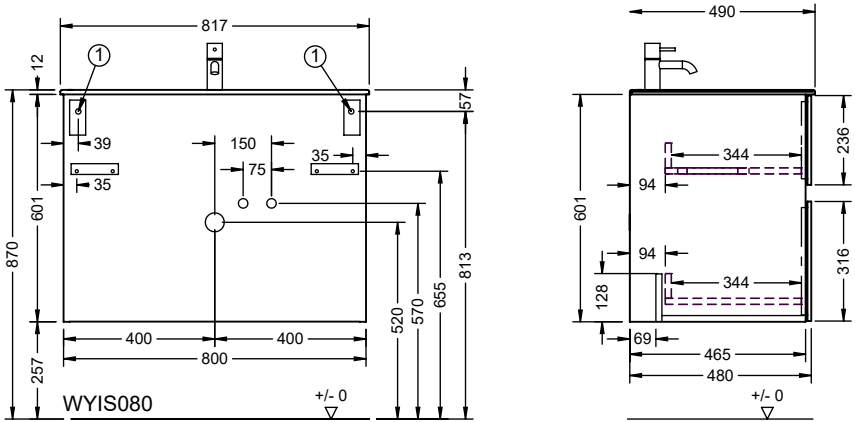
817
12
1
1
57
39
150
35
75
35
870
601
813
655
570
520
400
400
800
257
WYIS080
+/- 0
490
236
344
94
601
94
316
344
128
69
465
480
+/- 0